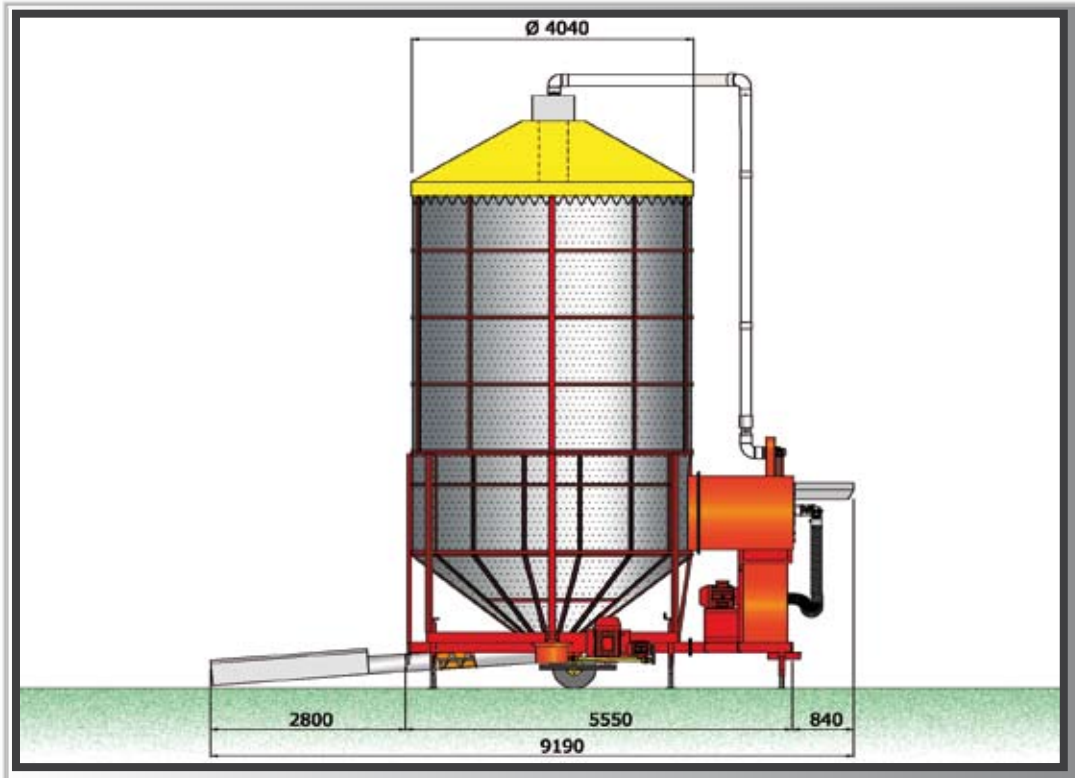

XL 400 *Serie Reis*

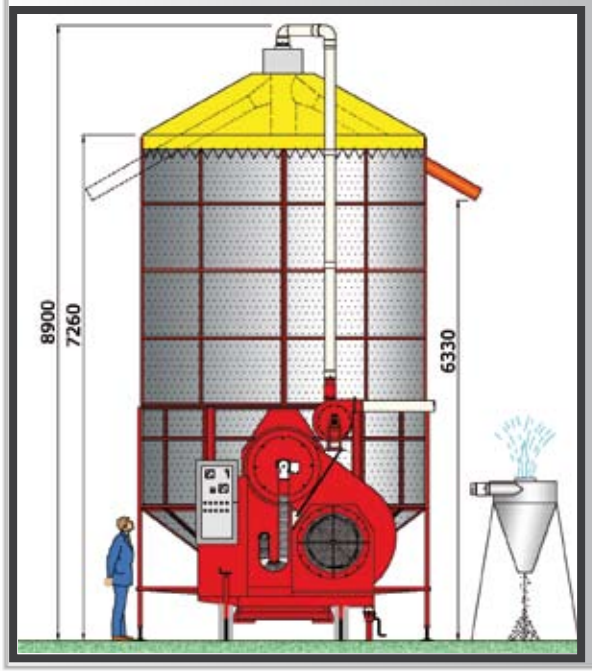

TECHNISCHE DATEN

Tragfähikeit

Tonne nassreis 32 (54 m³)

DURCHSCHNITT 24h in Tonne

Reis von 20% bis 14% min. 50/ max. 65

STRÄKE ANLIEGEN

Modell Kardanisch Min. HP 120

Single Elektromotor 55 kW (75 HP)

Electric Power Line Modell kW 45

Power der einzelnen Elektromotoren	*(kW)*	*(HP)*
- Lüfter	*22*	*30*
- Central Schnecke	*30*	*40*
- Ladung Schnecke	*11*	*15*
- Reiniger	*2.2*	*3*
- Brenner	*1.5*	*2*

Lüfter

Typ Zentrifugalkraft

R/Min. 1.450

fließen m³ /h max * 55.000

* Die maximale Durchflussmenge bezieht sich auf den Lüfter auf dem Prüfstand

BRENNER

Zwei-Stufen-Diesel (Gas optional)

Wärmekapazität Kcal/h max. 700.000

Central Schnecke Durchmesser 350 mm, fließen t/h 65

Ladung Schnecke Durchmesser 250 mm, fließen t/h 90

KRAFTSTOFFVERBRAUCH

Litern pro Tonne Reis von 20% bis 14% ca. 5

Kcal pro Liter Wasser verdampft ca. 900

Achtung: Alle Performance-Daten sind eine Funktion der Außentemperatur, Relative Feuchtigkeit, Alterung und Qualität von Getreide zu trocknen Reinigung.

Auspuff Alternativen

A Absaugen.
Einzel rotierenden Auspuff - läuft in zwei Standorten

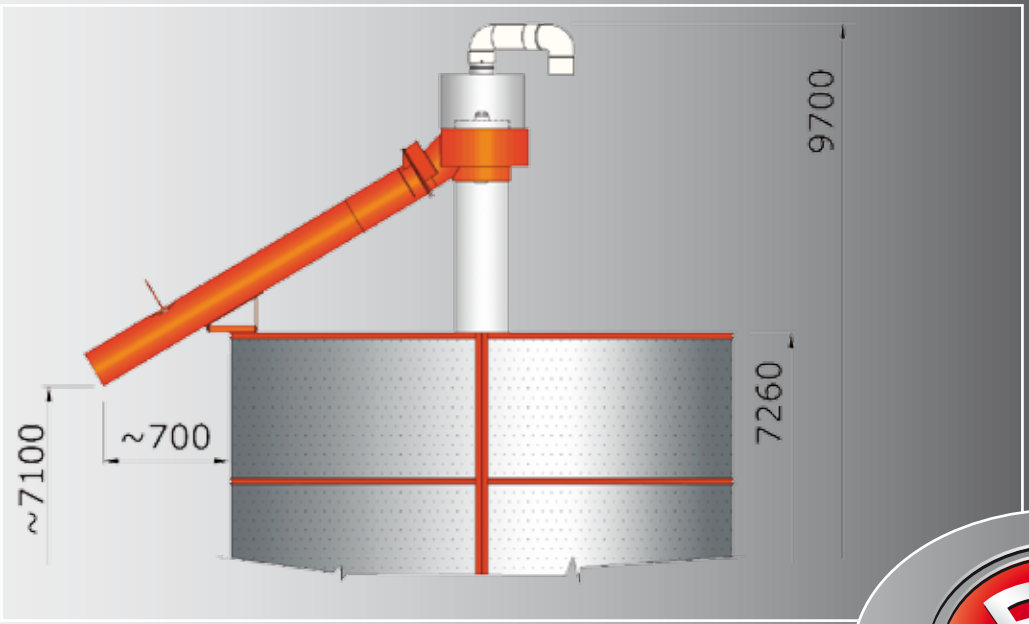

B Eine Mindesthöhe von Aspiration.
Standrohr Single - Doppel als Option erhältlich.

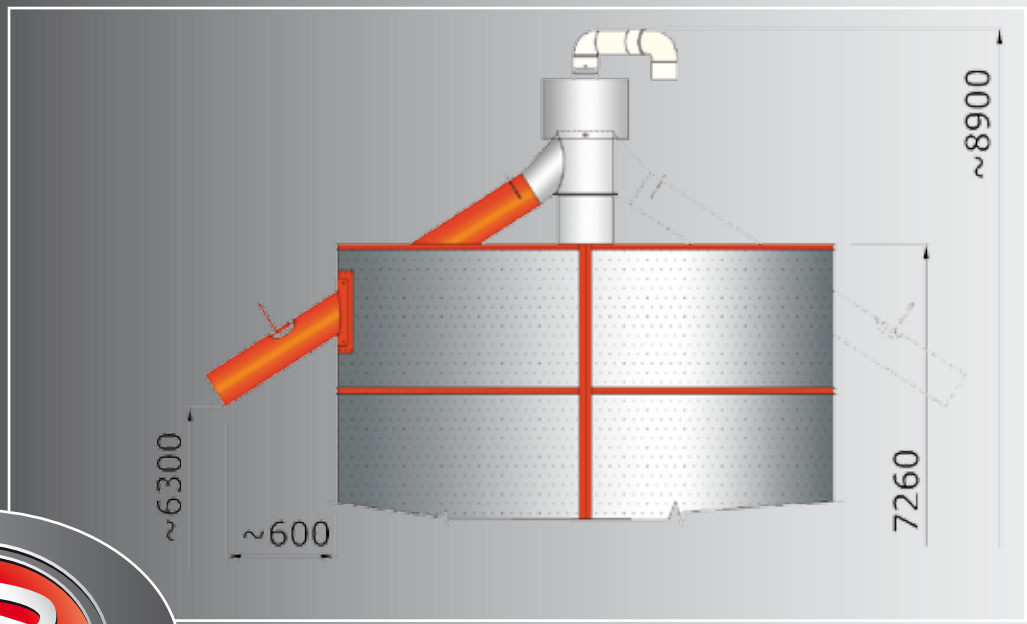

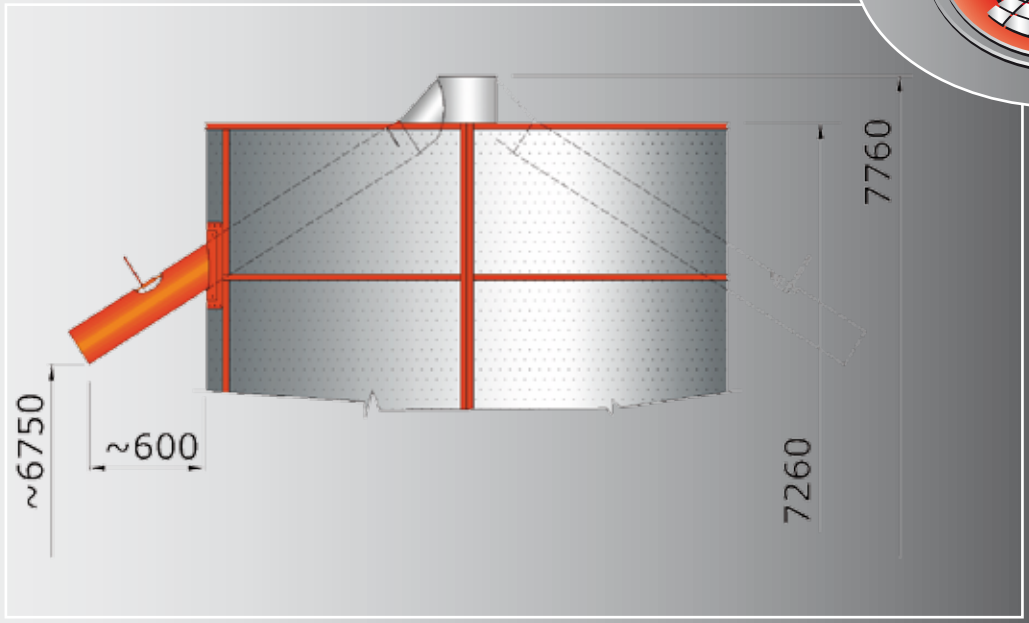

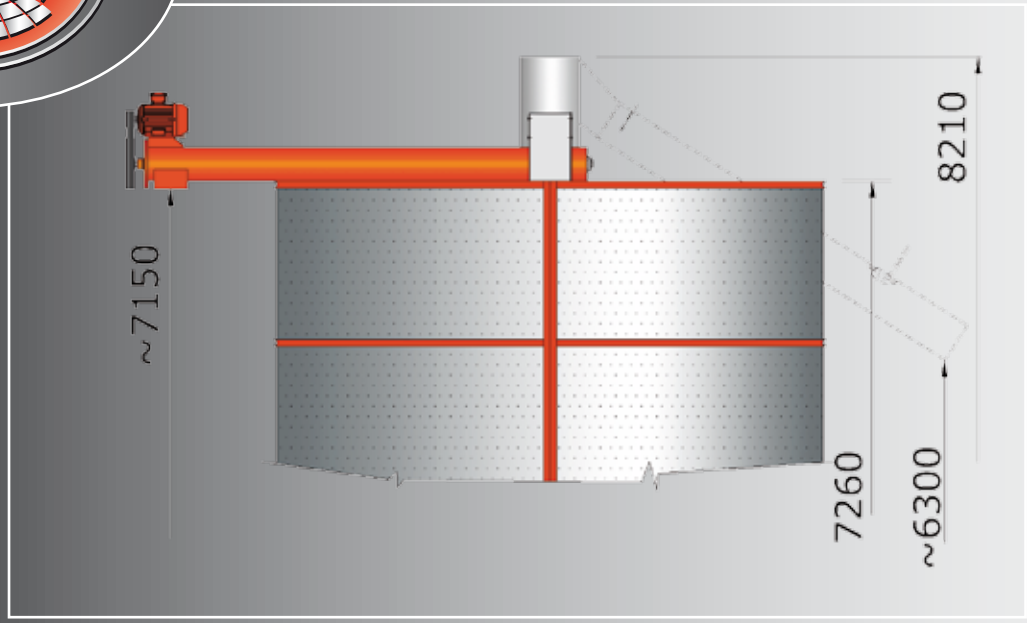

C Minimale Höhe.
Standrohr Single - Doppel als Option erhältlich.

XL 400

D Horizontale Luftführung.
Auspuff einzigen, festen und motorisiert.