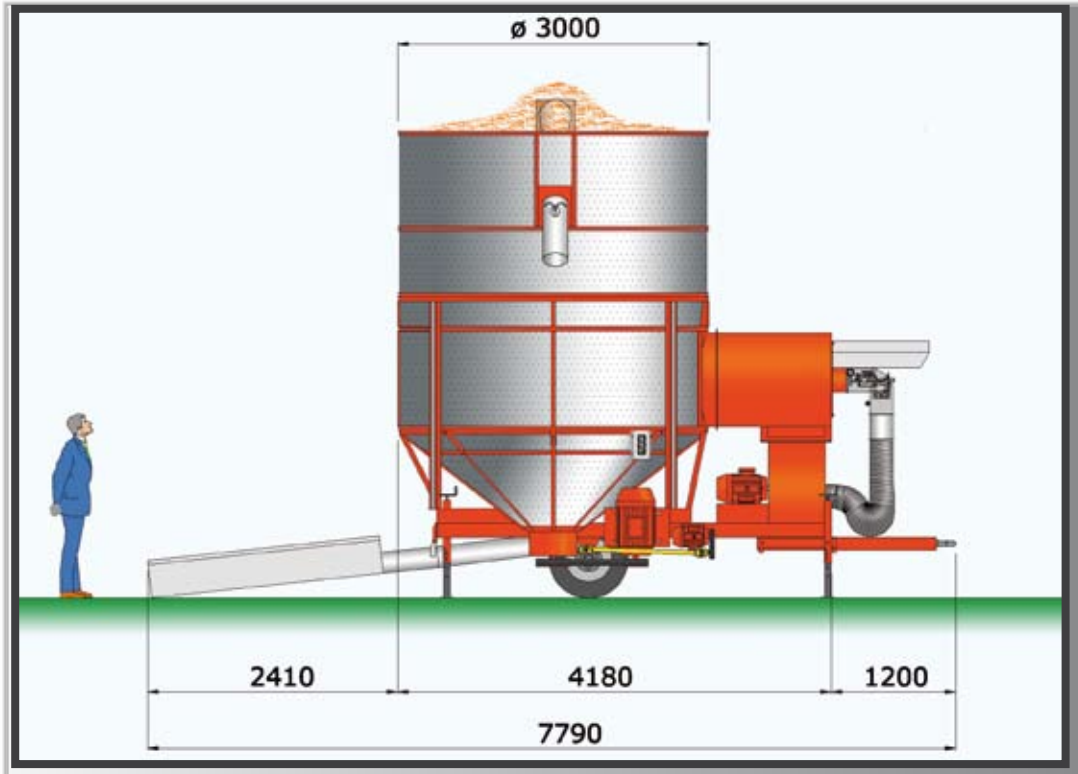

BASIC 140

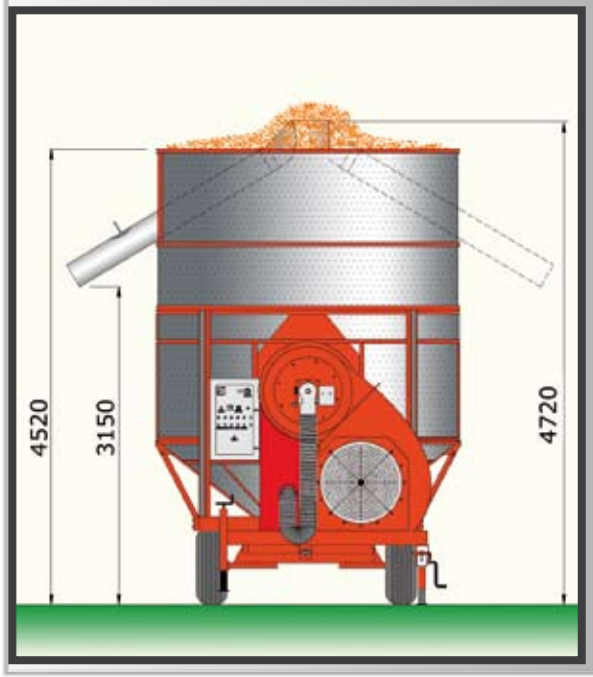

DATES TECHNIQUES

Capacité

Tonn. maïs humide 13.5 (19 m³)

Débit moyen 24 h. Tons

Maïs de 28% à 14%	55
Blé/Orge de 20% à 15%	80
Colza de 14% a 9%	75

PUISSANCE DEMANDÉE

Modèle à cardan tracteur Min. HP 65

Par un seul moteur électrique 30 kW (40 HP)

Modèle électrique - ligne électrique kW 20

Puissance de chaque moteur életrique	*(kW)*	*(HP)*
- ventilateur	*7.5*	*10*
- vis centrale	*11*	*15*
- vis de chargement	*4*	*5.5*
- aspiration poussières	*2.2*	*3*
- brûleur	*0.75*	*1*

VENTILATEUR

Type centrifuge

Tours/Min. 1.450

Débit m³/h max * 30.000

* Le dèbit maxi fait référence au ventilateur testé sur banc d'essai.

BRÛLEUR

Gas - oil à deux allures automatique (Gaz en option)

Puissance Kcal/h max. 400.000

Vis centrale Ø 280 mm, débit t/h 45

Vis de chargement Ø 125 mm, débit t/h 30

CONSOMMATION FUEL

Litres pour ton de maïs de 28% à 14% env. 15

Kcal pour un litre d'eau évaporée 900

N.B: Toutes les cordonnées au sujet des rendements sont en relation de la température ambiante, le niveau d'humidité de l'air, qualité, maturation et propreté de la céréale à sécher.

Alternatives de déchargement

A Solution avec aspiration.
Déchargement par tuyau tournant - positionnement sur deux cotées

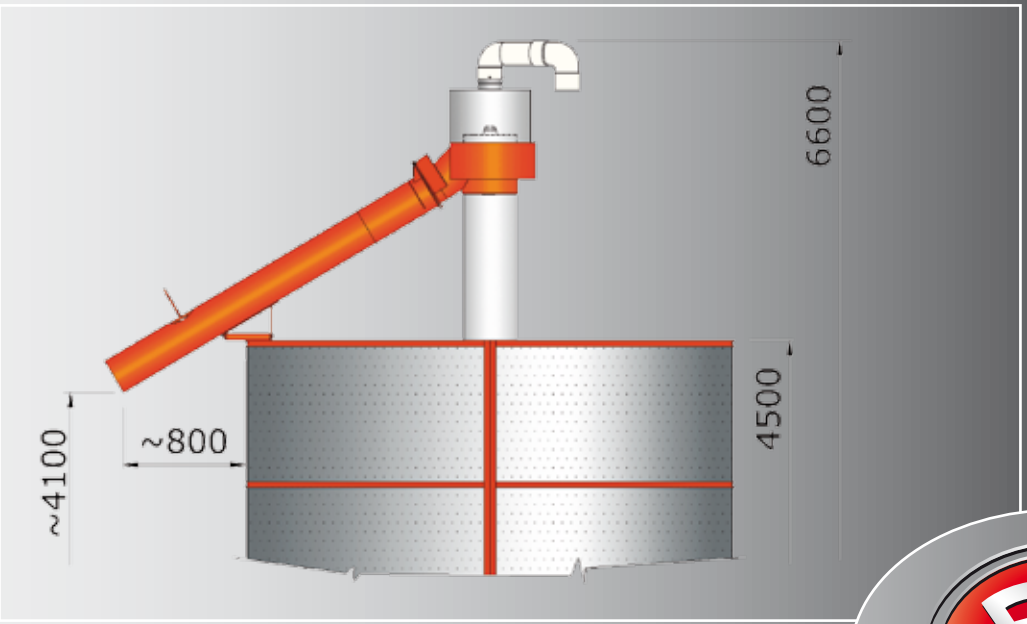

B Solution pour hauter minimale avec aspiration.
Déchargement fixe une seule position - double en option.

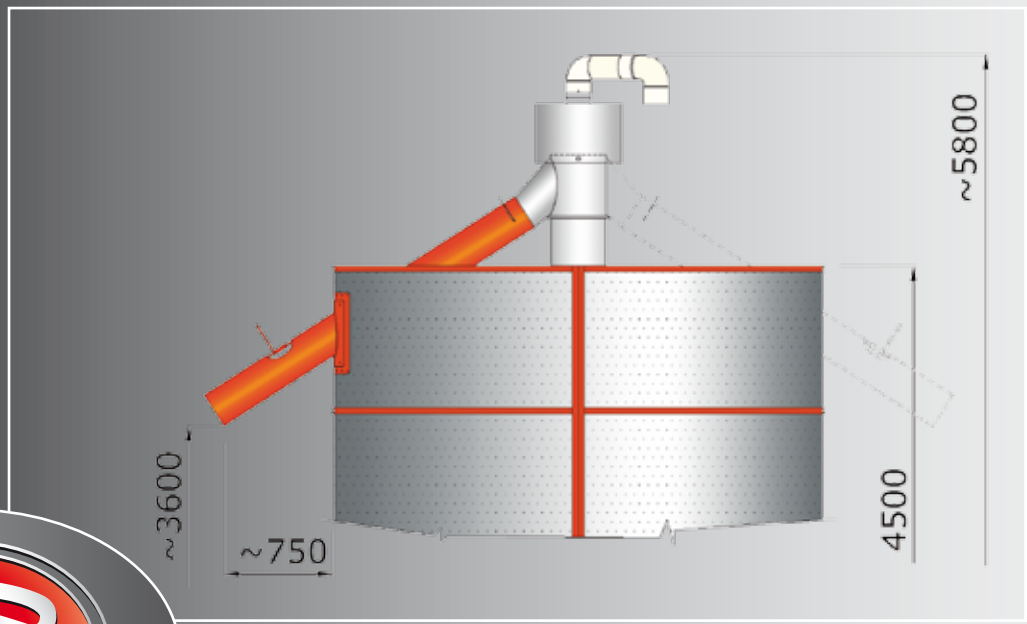

C Solution pour hauteur minimale.
Déchargement fixe une seule position - double en option.

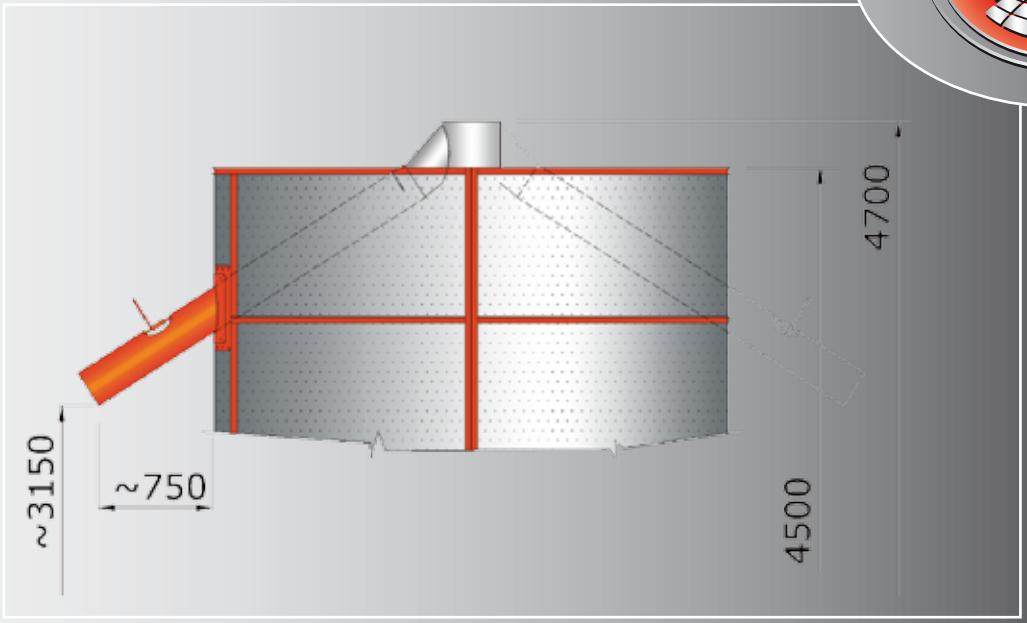

D Solution pour dechargement horizontale.
Déchargement fixe une seule position et motorisé.

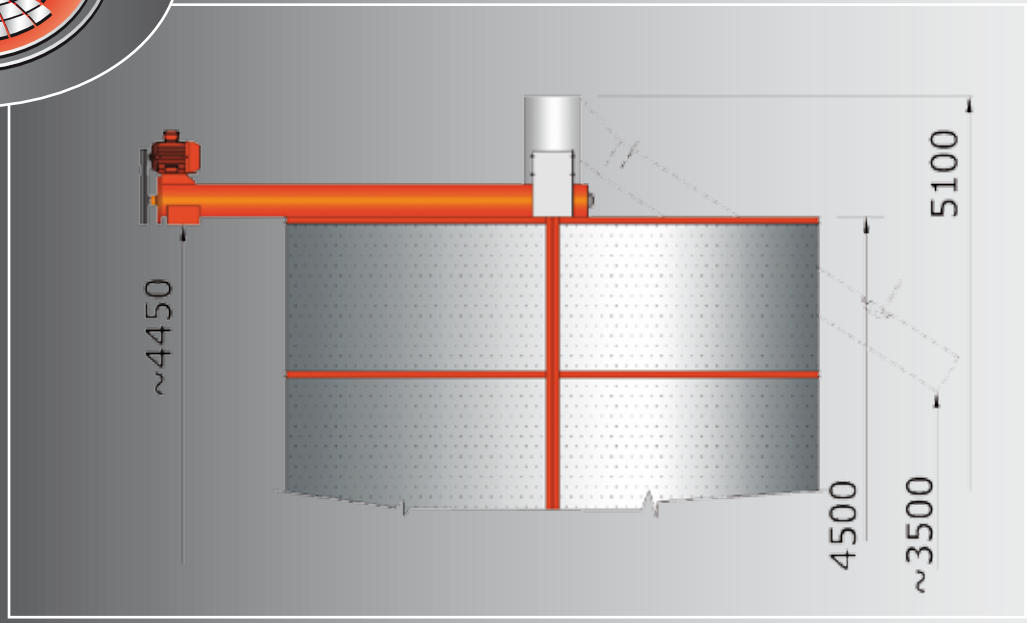

BASIC 140