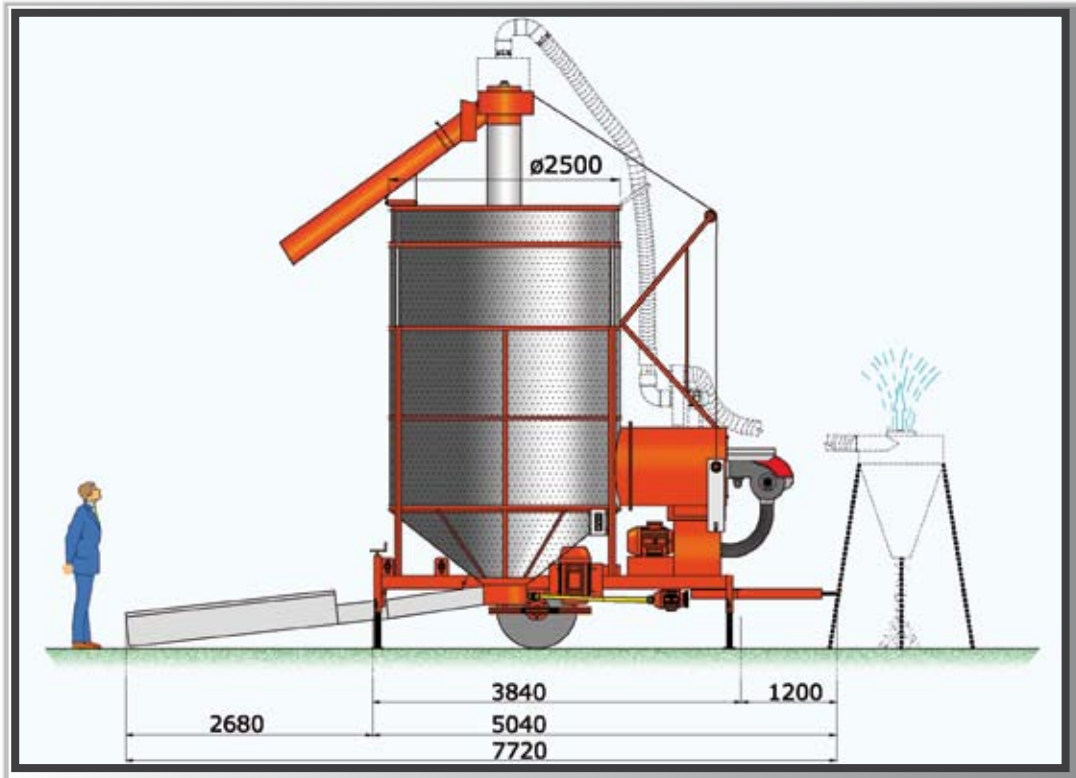

SUPER 100

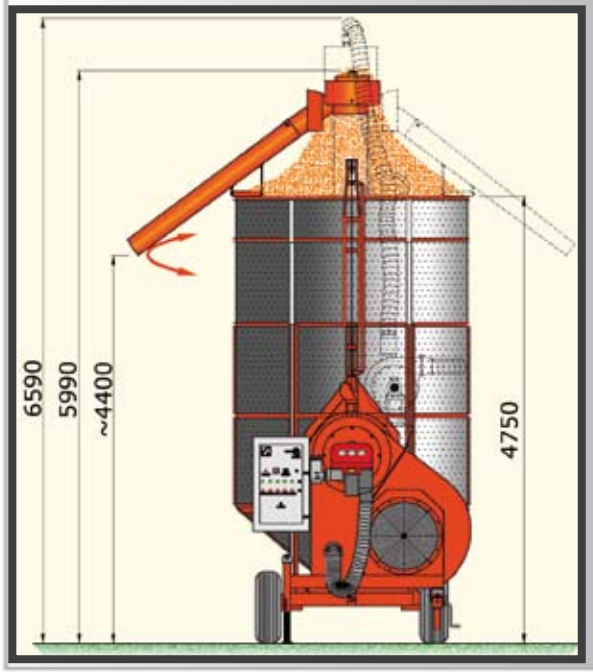

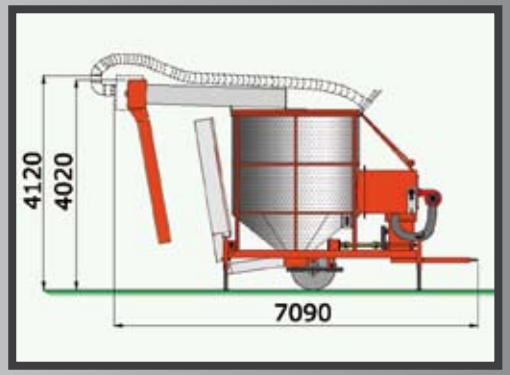

DATES TECHNIQUES

Capacité

Tonn. maïs humide 10 (14 m³)

Débit moyen 24 h. Tons

Maïs de 28% à 14%	45
Blé/Orge de 20% à 15%	60
Colza de 14% a 9%	55

PUISSANCE DEMANDÉE

Modèle à cardan tracteur Min. HP 65

Par un seul moteur électrique 30 kW (40 HP)

Modèle électrique - ligne électrique kW 23

Puissance de chaque moteur életrique	*(kW)*	*(HP)*
- ventilateur	*11.5*	*15*
- vis centrale	*15*	*20*
- vis de chargement	*5.5*	*7.5*
- aspiration poussières	*2.2*	*3*
- brûleur	*0.75*	*1*

VENTILATEUR

Type	centrifuge
Tours/Min.	1.450
Débit m³/h max *	35.000

* Le dèbit maxi fait référence au ventilateur testé sur banc d'essai.

BRÛLEUR

Gas - oil à deux allures automatique (Gaz en option)

Puissance Kcal/h max. 700.000

Vis centrale Ø 350 mm, débit t/h 65

Vis de chargement Ø 200 mm, débit t/h 45

CONSOMMATION FUEL

Litres pour ton de maïs de 28% à 14% env. 15

Kcal pour un litre d'eau évaporée 900

N.B: Toutes les cordonnées au sujet des rendements sont en relation de la température ambiante, le niveau d'humidité de l'air, qualité, maturation et propreté de la céréale à sécher.

Alternatives de déchargement sur machine non telescopique

A Solution avec aspiration.
Déchargement par tuyau tournant - positionnement sur deux cotées

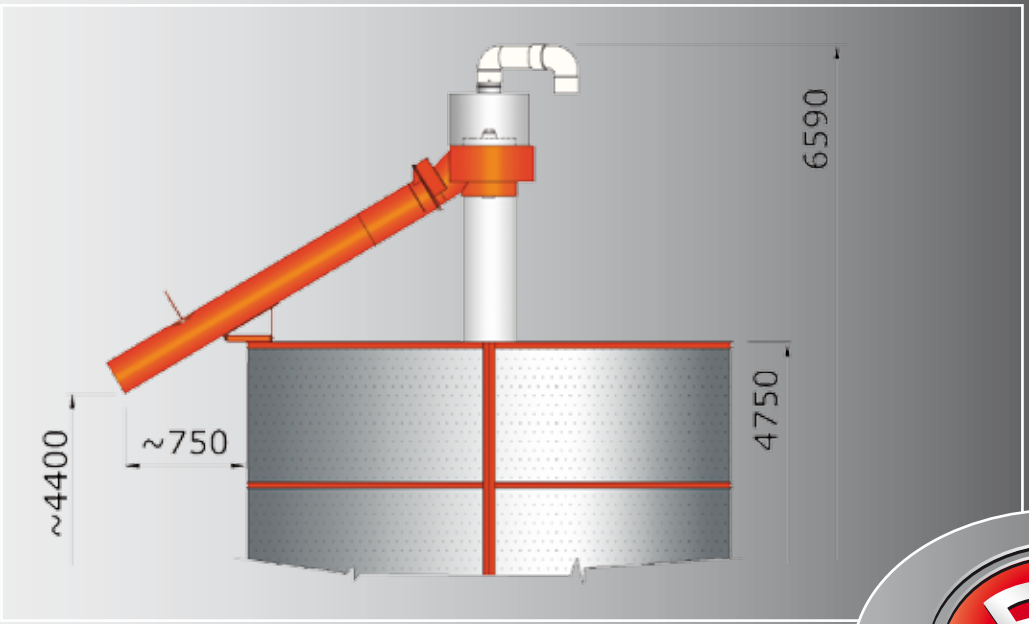

B Solution pour hauter minimale avec aspiration.
Déchargement fixe une seule position - double en option.

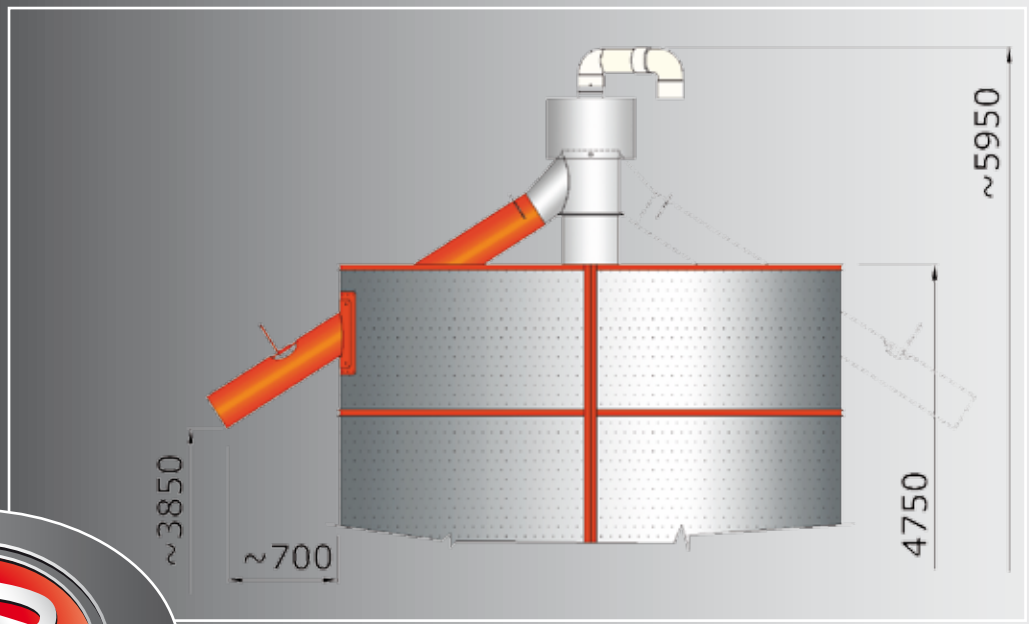

C Solution pour hauteur minimale.
Déchargement fixe une seule position - double en option.

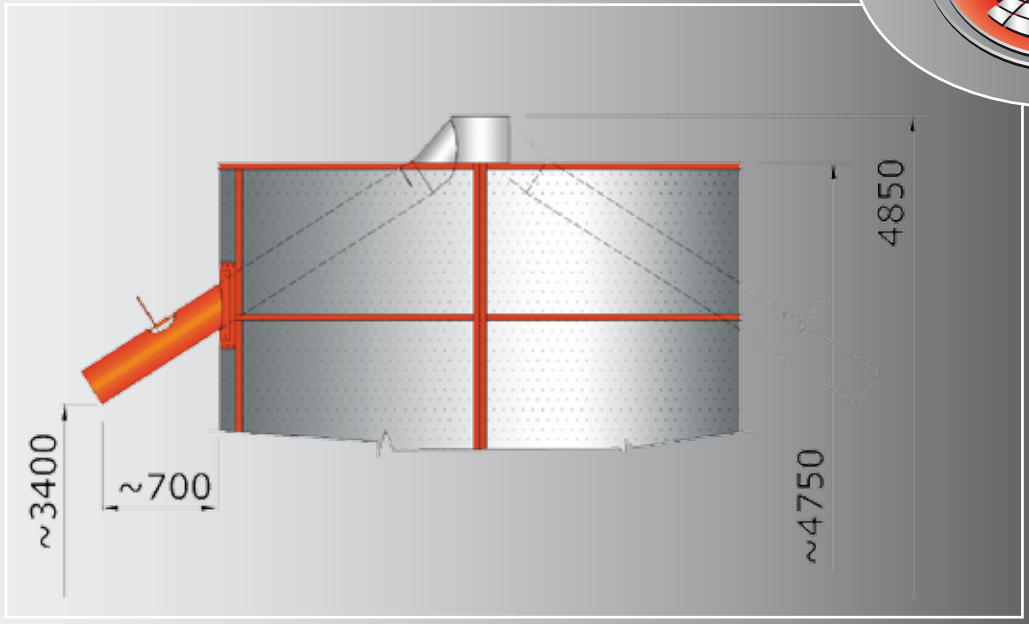

D Solution pour déchargement horizontale.
Déchargement fixe une seule position et motorisé.

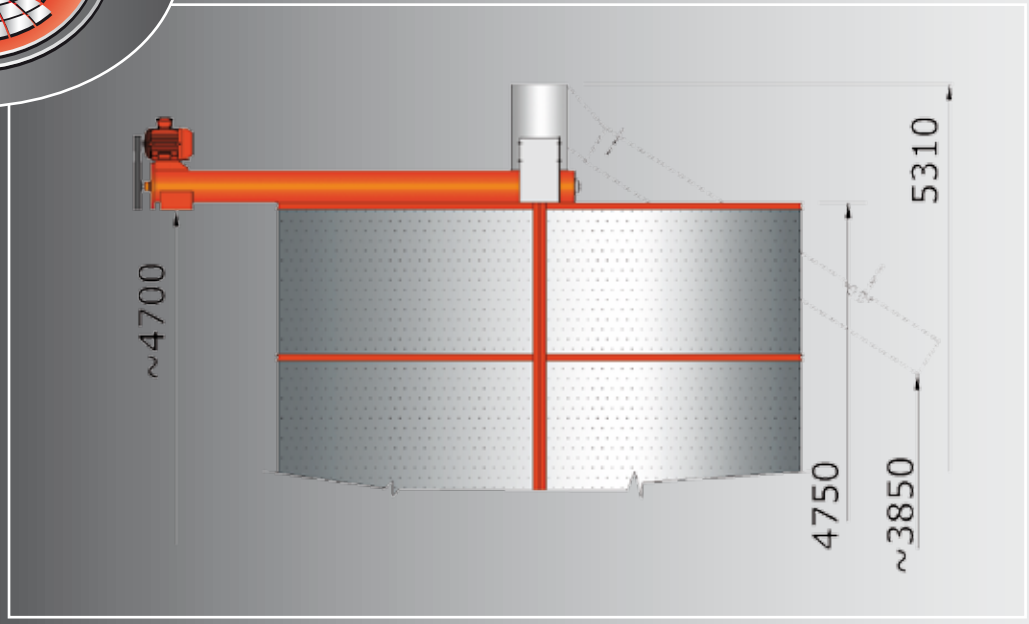

SUPER 100