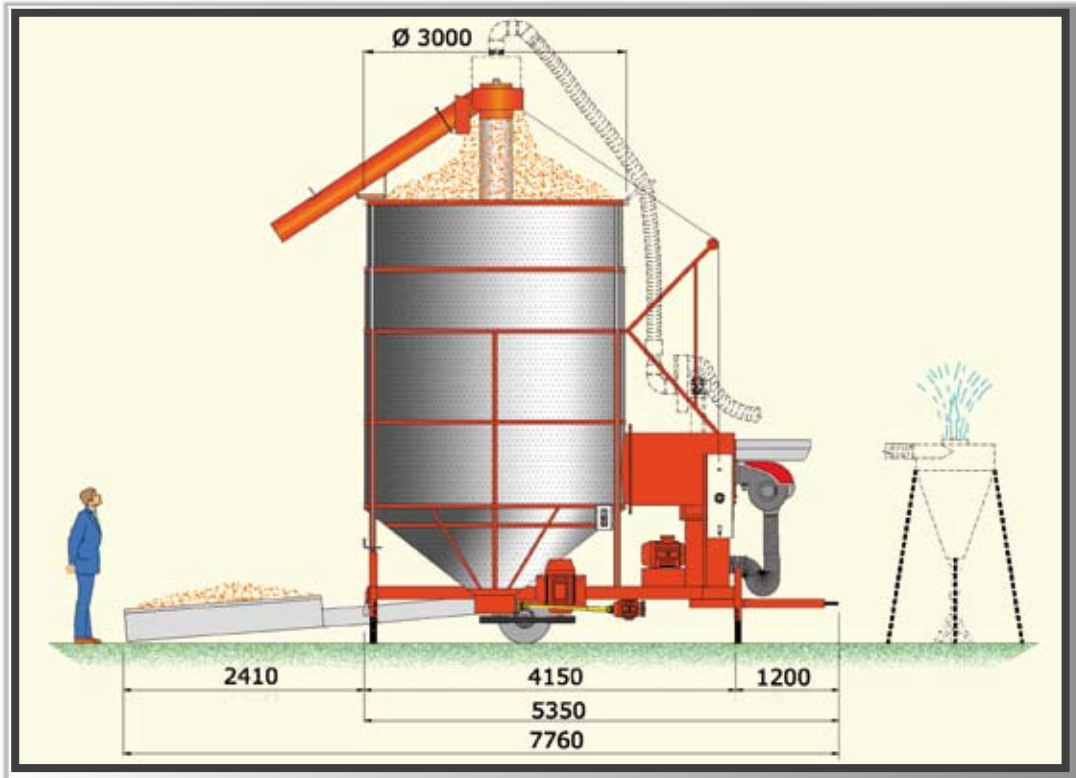

SUPER 160

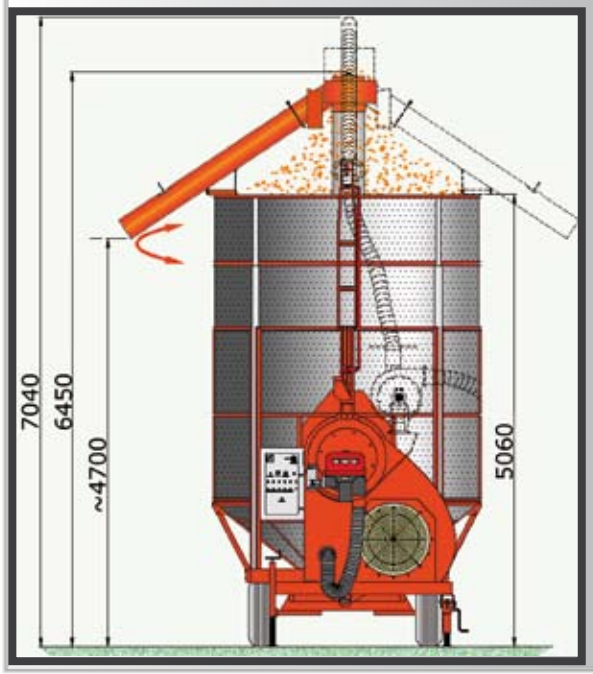

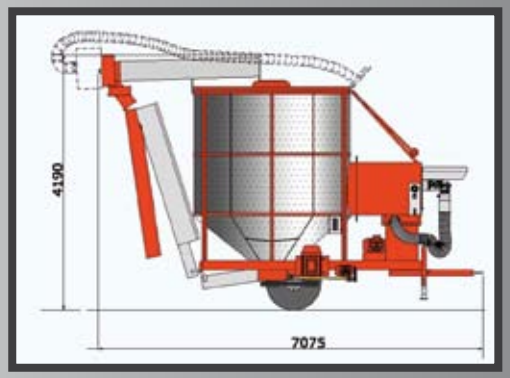

TECHNISCHE DATEN

Tragfähikeit

Tonne nassmais	16	(23 m ^{3})

DURCHSCHNITT 24h in Tonne

Mais von 28% bis 14%	70
Weizen/Gerste von 20% bis 15%	90
Raps von 14% bis 9%	85

STRÄKE ANLIEGEN

Modell Kardanisch	Min. HP	70
Single Elektromotor	30 kW (40 HP)	

Electric Power Line Modell kW 30

Power der einzelnen Elektromotoren	*(kW)*	*(HP)*
- Lüfter	*15*	*20*
- Central Schnecke	*15*	*20*
- Ladung Schnecke	*5.5*	*7.5*
- Reiniger	*2.2*	*3*
- Brenner	*0.75*	*1*

Lüfter

Typ	Zentrifugalkraft
R/Min.	1.450
fließen m ^{3} /h max *	40.000

* Die maximale Durchflussmenge bezieht sich auf den Lüfter auf dem Prüfstand

BRENNER

Zwei-Stufen-Diesel (Gas optional)

Wärmekapazität Kcal/h max. 700.000

Central Schnecke Durchmesser 350 mm, fließen t/h 65

Ladung Schnecke Durchmesser 200 mm, fließen t/h 45

KRAFTSTOFFVERBRAUCH

Litern pro Tonne Mais von 28% bis 14% ca.	15
Kcal pro Liter Wasser verdampft ca.	900

Achtung: Alle Performance-Daten sind eine Funktion der Außentemperatur, Relative Feuchtigkeit, Alterung und Qualität von Getreide zu trocknen Reinigung.

Auspuff Alternativen

A Absaugen.
Einzel rotierenden Auspuff - läuft in zwei Standorten

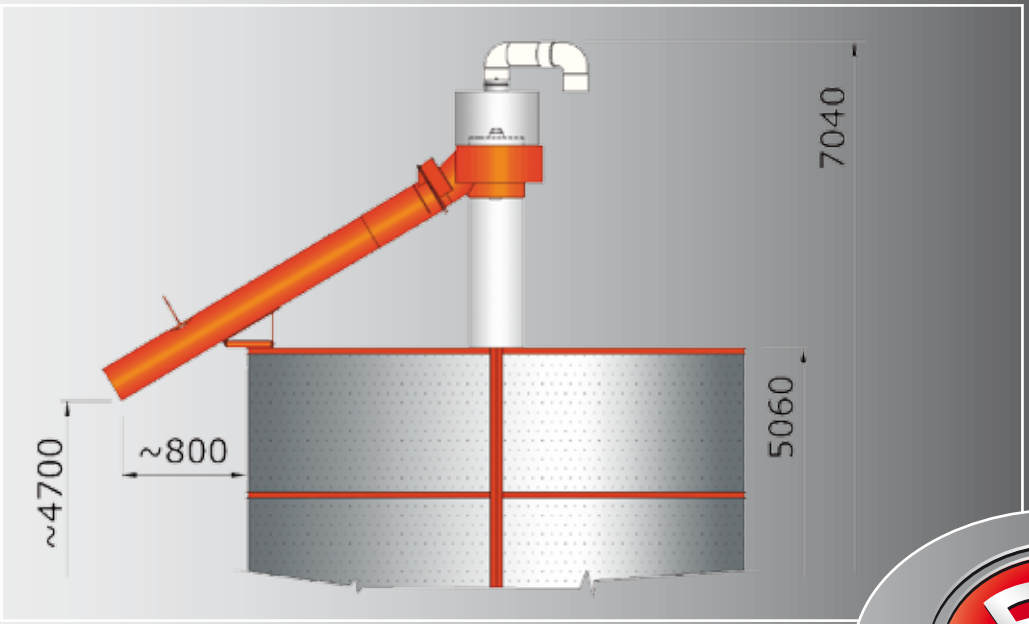

B Eine Mindesthöhe von Aspiration.
Standrohr Single - Doppel als Option erhältlich.

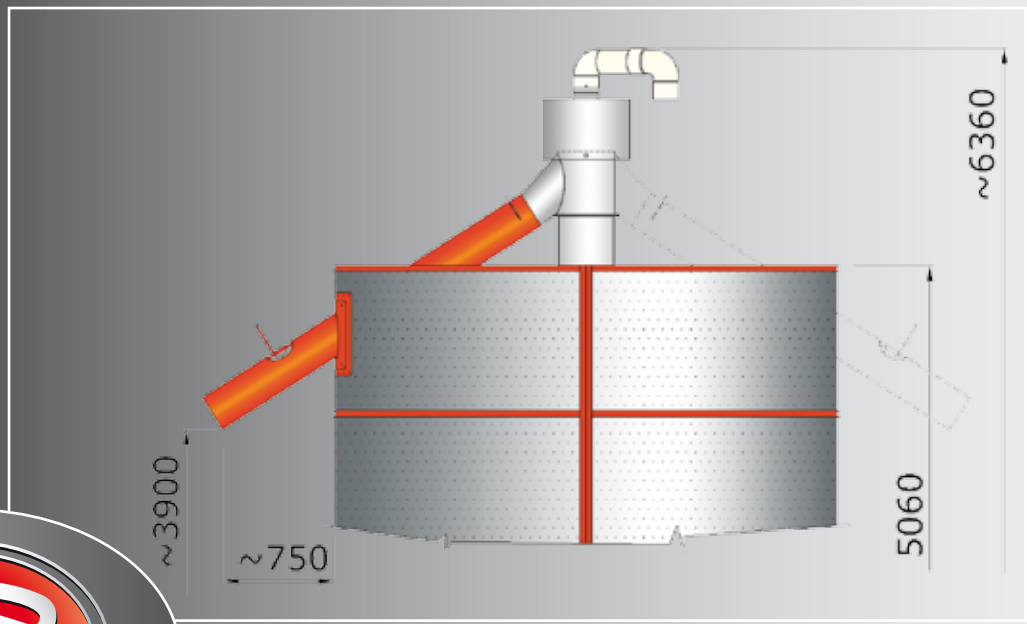

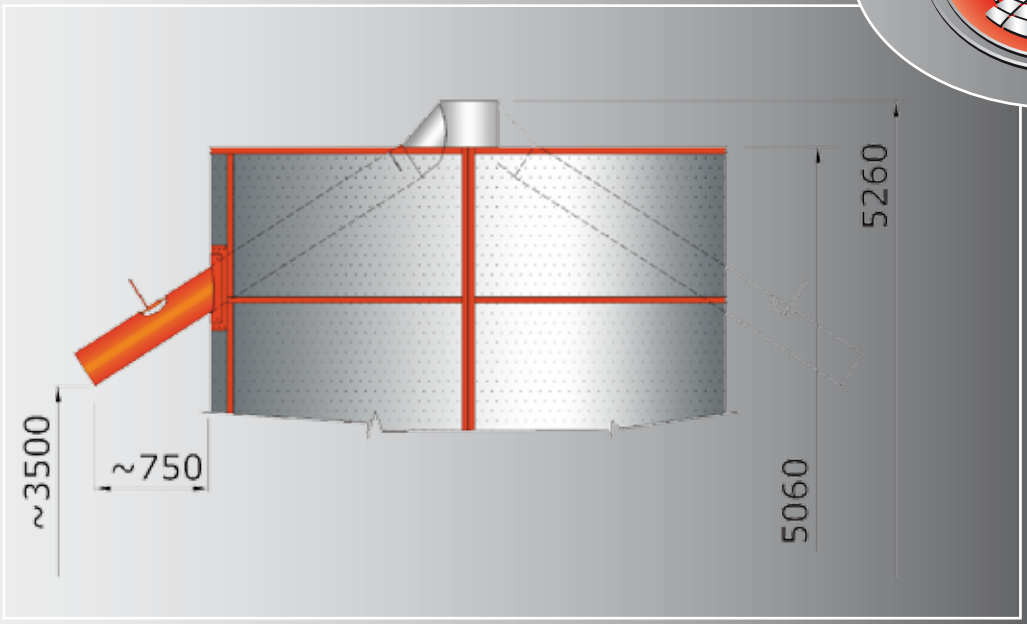

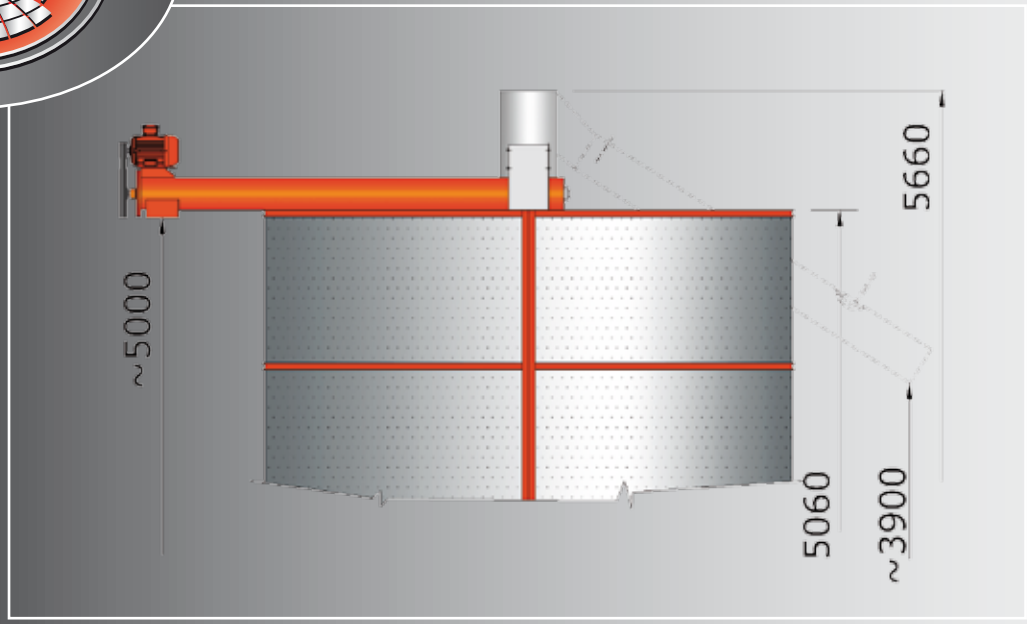

C Minimale Höhe.
Standrohr Single - Doppel als Option erhältlich.

SUPER 160

D Horizontale Luftführung.
Auspuff einzigen, festen und motorisiert.