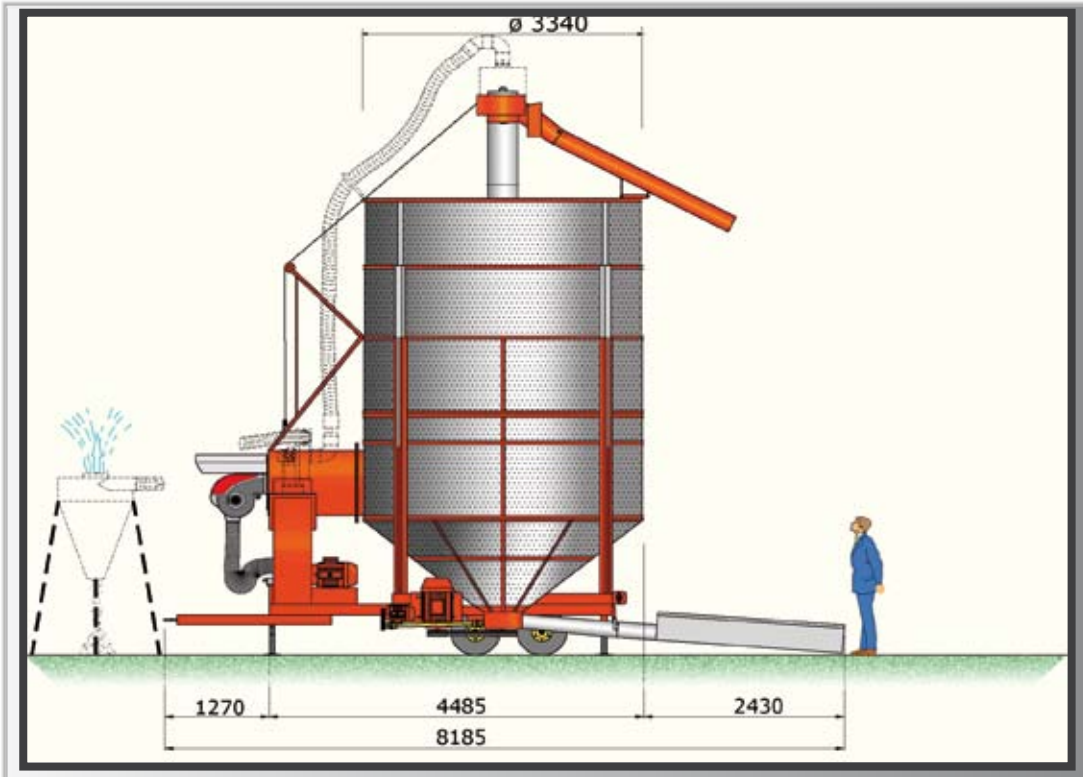

LARGE 240

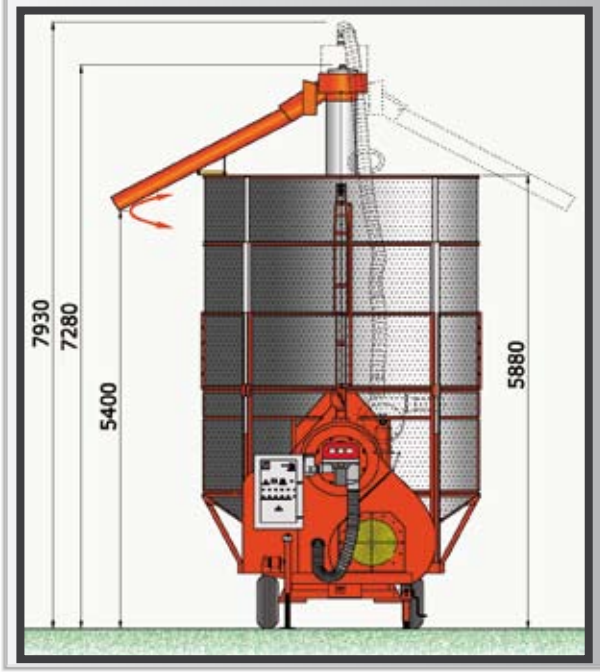

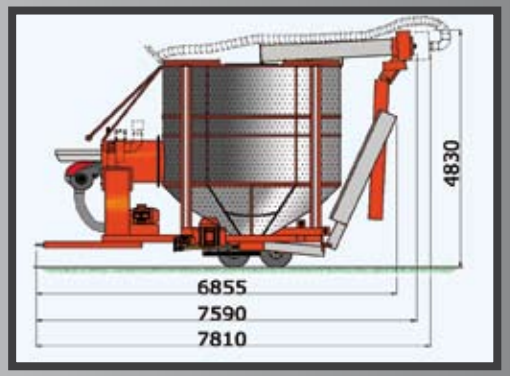

DATI TECNICI

Capacità di carico

Tonn. mais umido 24 (34 m³)

PRODUZIONE MEDIA 24h in tonn.

Mais dal 28% al 14%	120
Frumento/Orzo dal 20% al 15%	170
Colza dal 14% al 9%	160

POTENZA RICHIESTA

Modello a Cardano trattore Min. HP 80

Singolo motore elettrico 45 kW (60 HP)

Modello Elettrico linea elettrica kW 35

Potenza dei singoli motori elettrici	*(kW)*	*(HP)*
- ventilatore	*18.5*	*25*
- coclea centrale	*18.5*	*25*
- coclea carico	*11*	*15*
- pulitore	*2.2*	*3*
- bruciatore	*1.5*	*2*

Bruciatore 3 fiamme in opzione	*(kW)*	*(HP)*
	2.2	*3*

VENTILATORE

Tipo	centrifugo
Giri/Min.	1.450
Portata m³/h max *	50.000

* La portata massima si riferisce al ventilatore su banco di prova

BRUCIATORE

Gasolio doppio stadio (gas in opzione)

Capacità calorie Kcal/h max. 950.000

Coclea centrale diametro 350 mm, portata t/h 65

Coclea di carico diametro 250 mm, portata t/h 90

CONSUMI DI COMBUSTIBILE

Litri per tonn. di mais dal 28% al 14% ca. 15

Kcal per litro di acqua evaporata ca. 900

N.B: Tutti i dati relativi ai rendimenti sono comunque in funzione della temperatura esterna, il grado di umidità relativa dell'aria, qualità maturazione e pulizia del cereale da essiccare.

Alternative di scarico e altezze sul modello non telescopico

A Soluzione con aspirazione.
Scarico girevole singolo - funzionante in due posizioni

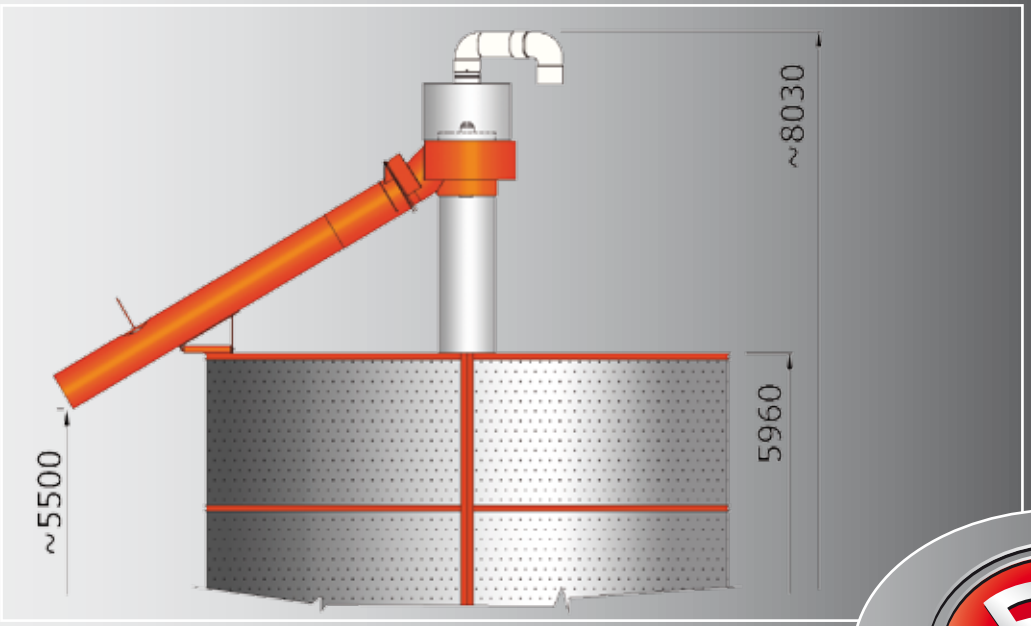

B Soluzione per altezza minima con aspirazione.
Scarico fisso singolo - doppio in opzione.

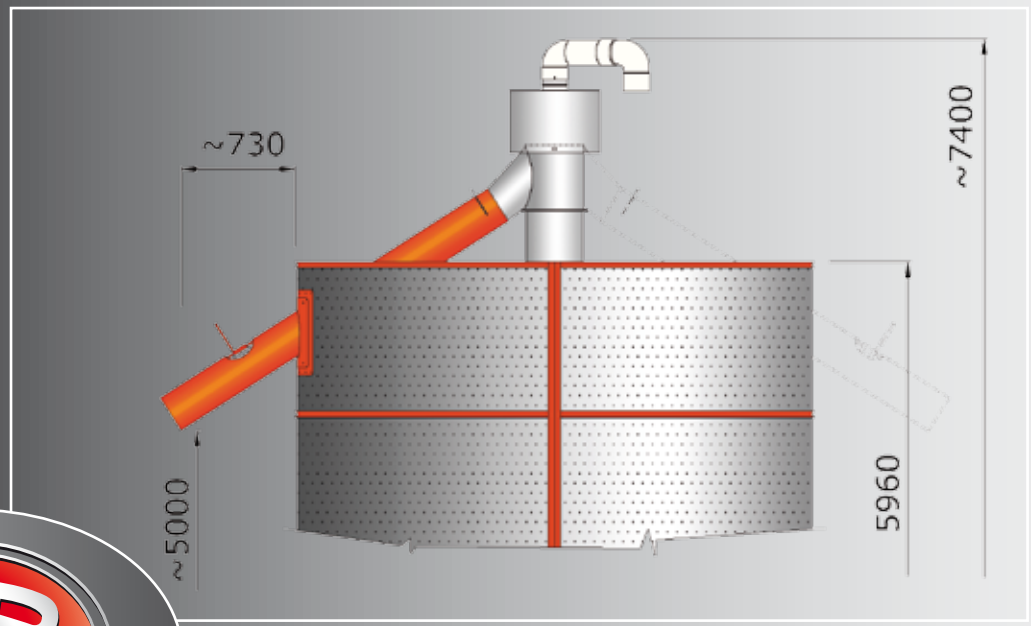

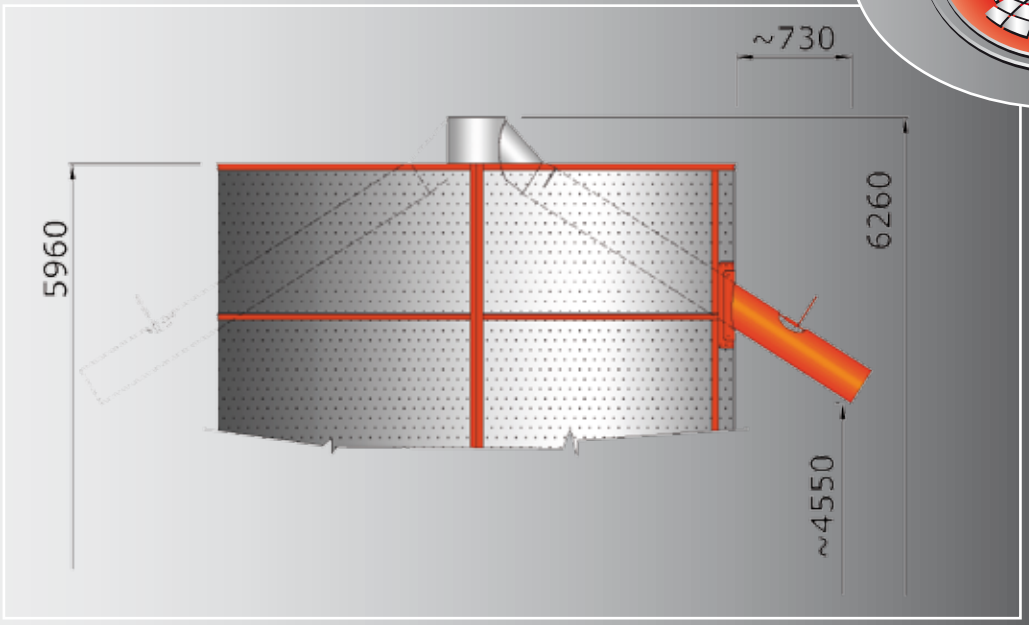

C Soluzione per altezza minima.
Scarico fisso singolo - doppio in opzione.

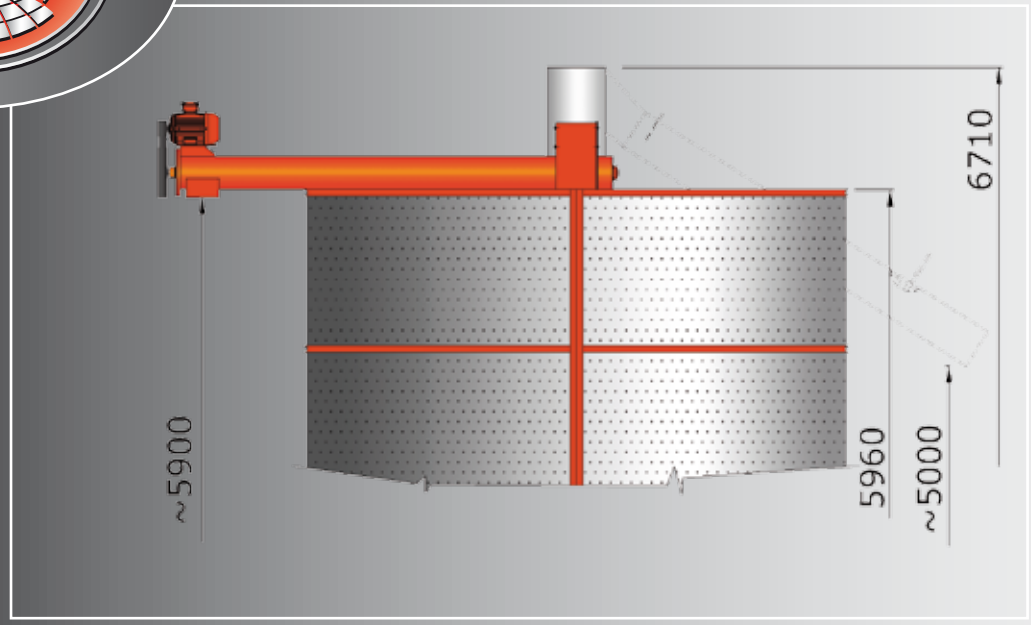

D Soluzione per scarico orizzontale.
Scarico singolo, fisso e motorizzato.

LARGE 240