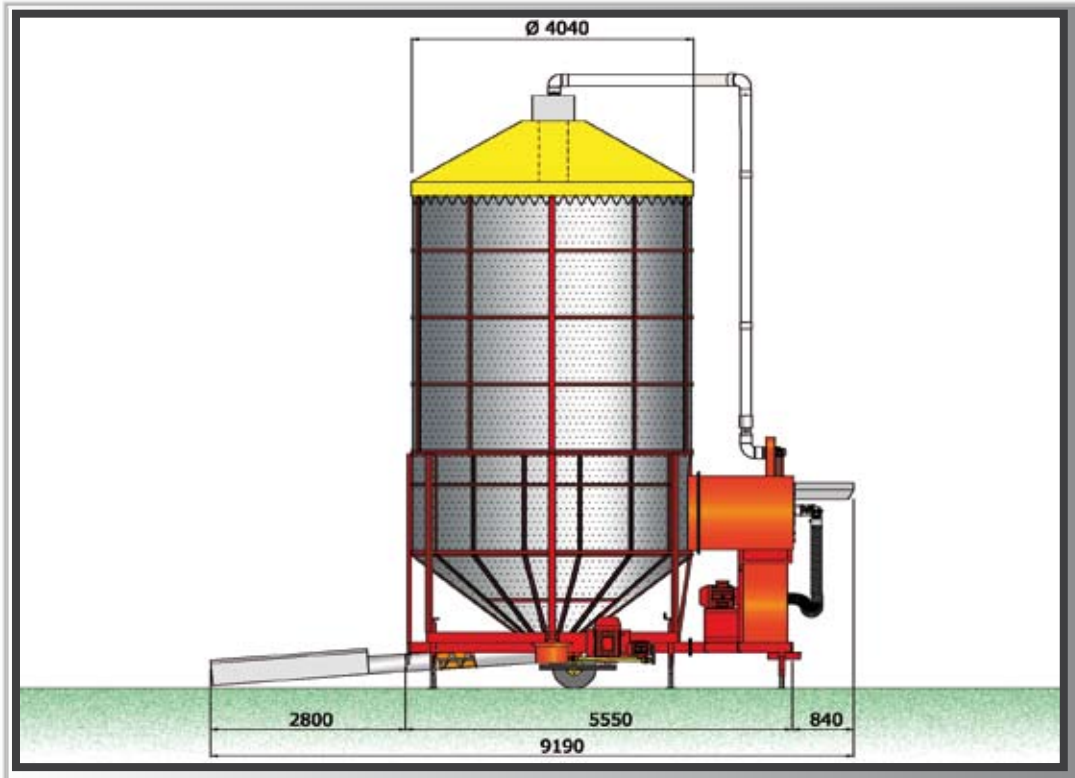

XL 400 *(riso)*

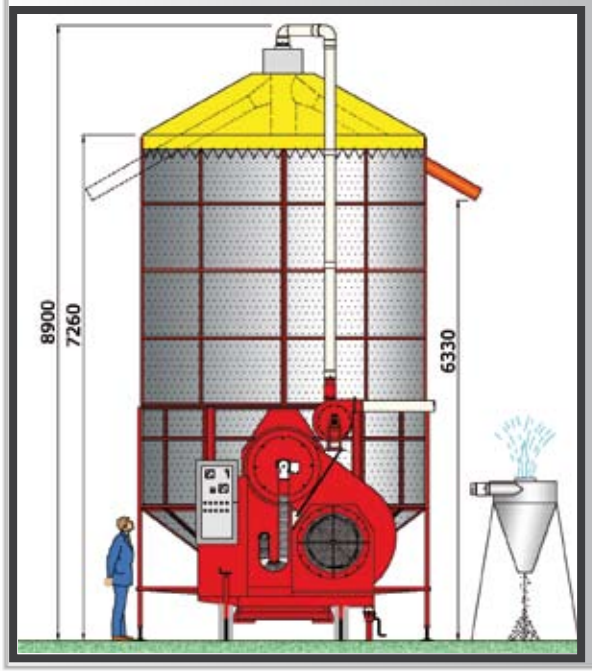

DATI TECNICI

Capacità di carico

Tonn. riso umido 32 (54 m^3)

PRODUZIONE MEDIA* 24h in tonn.

Riso dal 20% al 14% min. 50 / max. 65

*La produzione media varia anche in funzione della varietà di riso da essiccare

POTENZA RICHIESTA

Modello a Cardano trattore Min. HP 120

Singolo motore elettrico 55 kW (75 HP)

Modello Elettrico linea elettrica kW 45

Potenza dei singoli motori elettrici	*(kW)*	*(HP)*
- ventilatore	*22.5*	*30*
- coclea centrale	*30*	*40*
- coclea carico	*11*	*15*
- pulitore	*2.2*	*3*
- bruciatore	*1.5*	*2*

VENTILATORE

Tipo centrifugo

Giri/Min. 1.450

Portata m^3/h max* 55.000

* La portata massima si riferisce al ventilatore su banco di prova

BRUCIATORE

Gasolio doppio stadio (gas in opzione)

Capacità calorie Kcal/h max. 700.000

Coclea centrale diametro 350 mm, portata t/h 65

Coclea di carico diametro 250 mm, portata t/h 90

CONSUMI DI COMBUSTIBILE

Litri per tonn. di riso dal 20% al 14% ca. 5

Kcal per litro di acqua evaporata ca. 900

N.B: Tutti i dati relativi ai rendimenti sono comunque in funzione della temperatura esterna, il grado di umidità relativa dell'aria, qualità maturazione e pulizia del cereale da essiccare.

Alternative di scarico

A Soluzione con aspirazione.
Scarico girevole singolo - funzionante in due posizioni

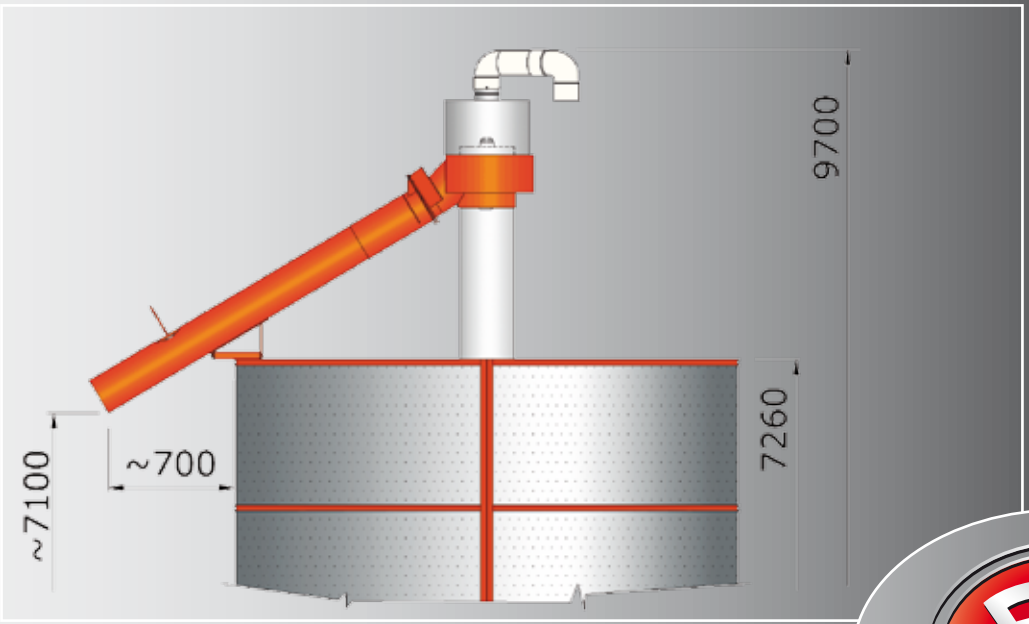

B Soluzione per altezza minima con aspirazione.
Scarico fisso singolo - doppio in opzione.

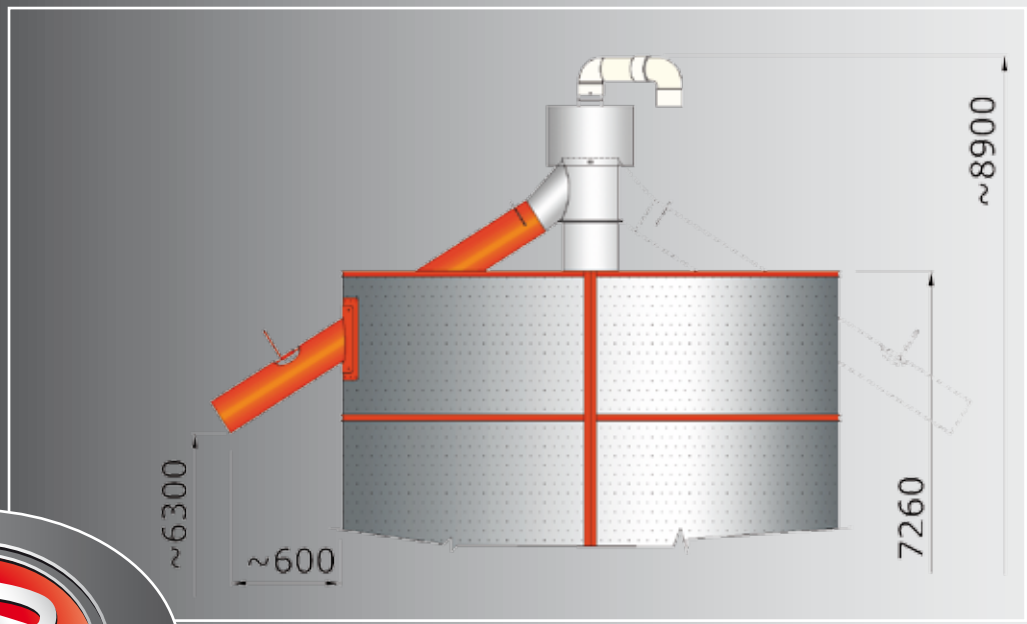

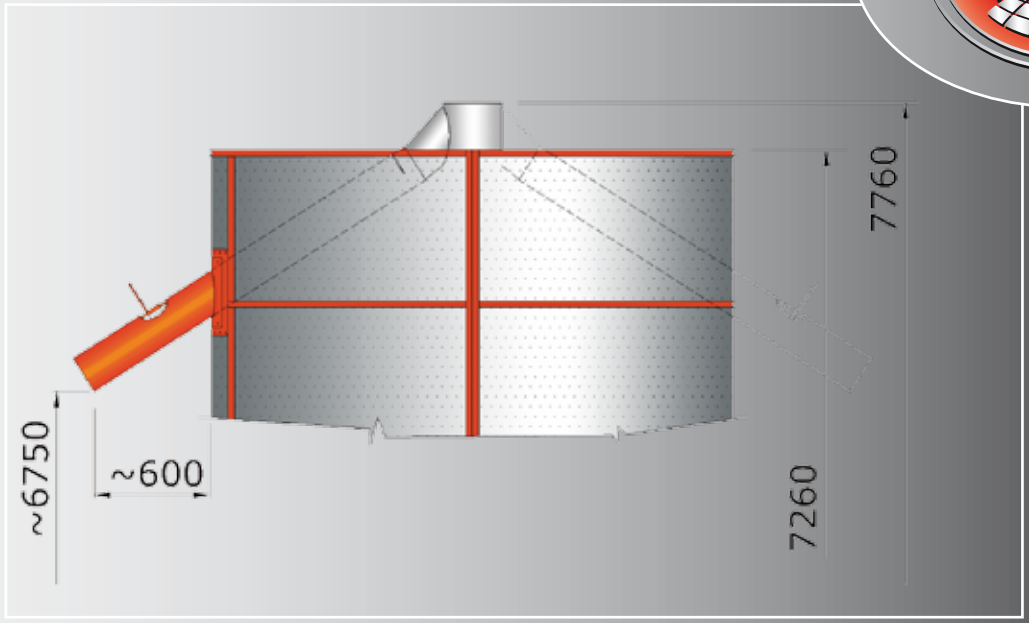

C Soluzione per altezza minima.
Scarico fisso singolo - doppio in opzione.

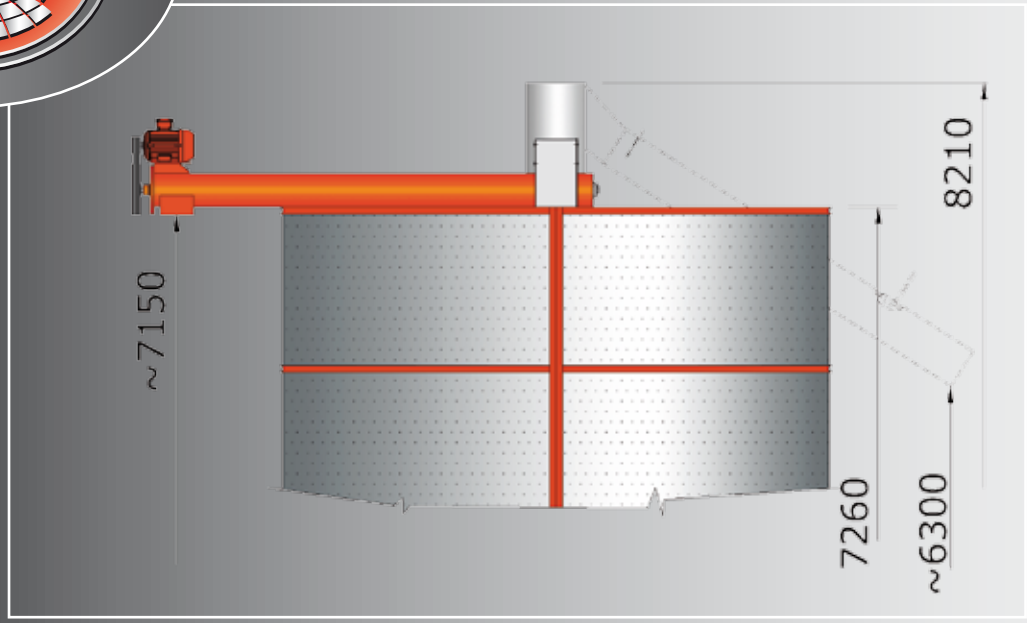

D Soluzione per scarico orizzontale.
Scarico singolo, fisso e motorizzato.

XL 400