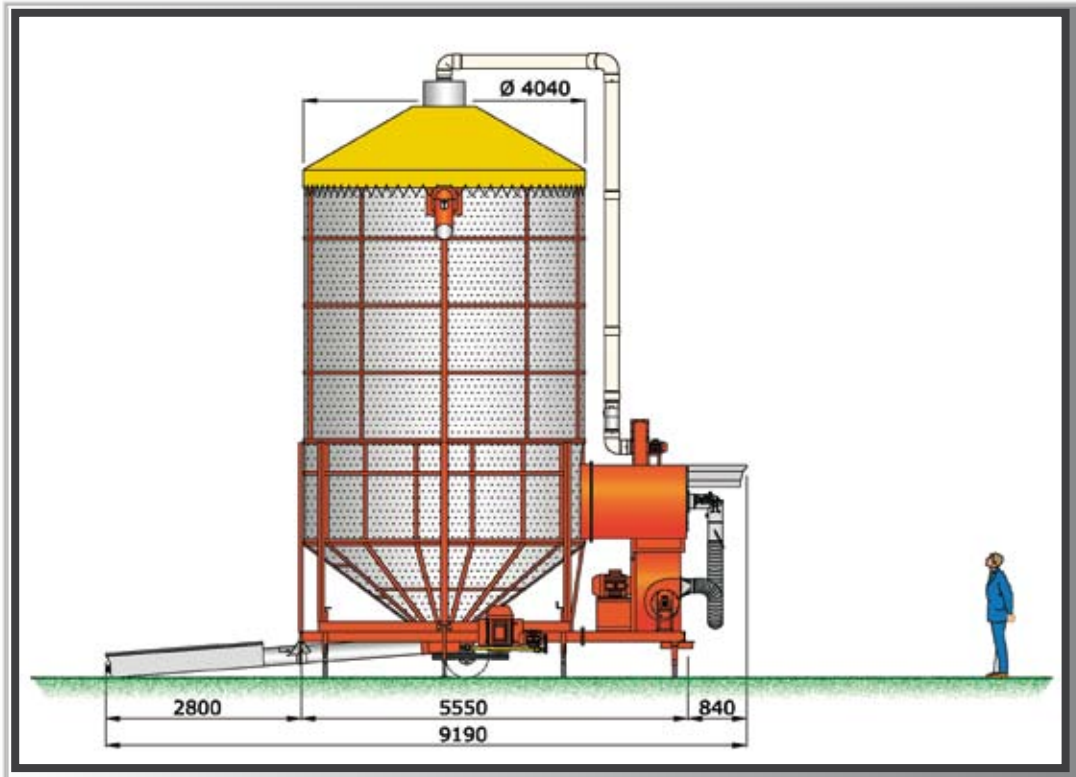

XL 400

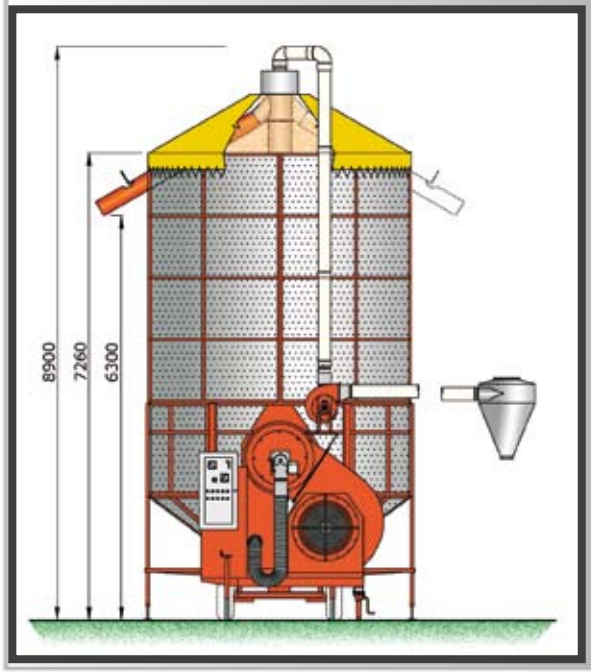

DATI TECNICI

Capacità di carico

Tonn. mais umido 40 (57 m³)

PRODUZIONE MEDIA 24h in tonn.

Mais dal 28% al 14% 170
Frumento/Orzo dal 20% al 15% 240
Colza dal 14% al 9% 230

POTENZA RICHIESTA

Modello a Cardano trattore Min. HP 120
Singolo motore elettrico 75 kW (100 HP)

Modello Elettrico linea elettrica kW 70

Potenza dei singoli motori elettrici	*(kW)*	*(HP)*
- ventilatore	*37.5*	*50*
- coclea centrale ∅ 350	*30*	*40*
*- coclea centrale ∅ 450 **	*37.5*	*50*
- coclea carico	*11*	*15*
- pulitore	*2.2*	*3*
- bruciatore	*2.2*	*3*

* In opzione

VENTILATORE

Tipo centrifugo
Giri/Min. 1.450
Portata m³/h max * 75.000

* La portata massima si riferisce al ventilatore su banco di prova

BRUCIATORE

Gasolio doppio stadio (gas in opzione)
Capacità calorie Kcal/h max. 1.300.000

Coclea centrale diametro 350 mm, portata t/h 65
Coclea centrale diametro 450 mm, portata t/h 120
Coclea di carico diametro 250 mm, portata t/h 90

CONSUMI DI COMBUSTIBILE

Litri per tonn. di mais dal 28% al 14% ca. 15
Kcal per litro di acqua evaporata ca. 900

N.B: Tutti i dati relativi ai rendimenti sono comunque in funzione della temperatura esterna, il grado di umidità relativa dell'aria, qualità maturazione e pulizia del cereale da essiccare.

Alternative di scarico

A Soluzione con aspirazione.
Scarico girevole singolo - funzionante in due posizioni

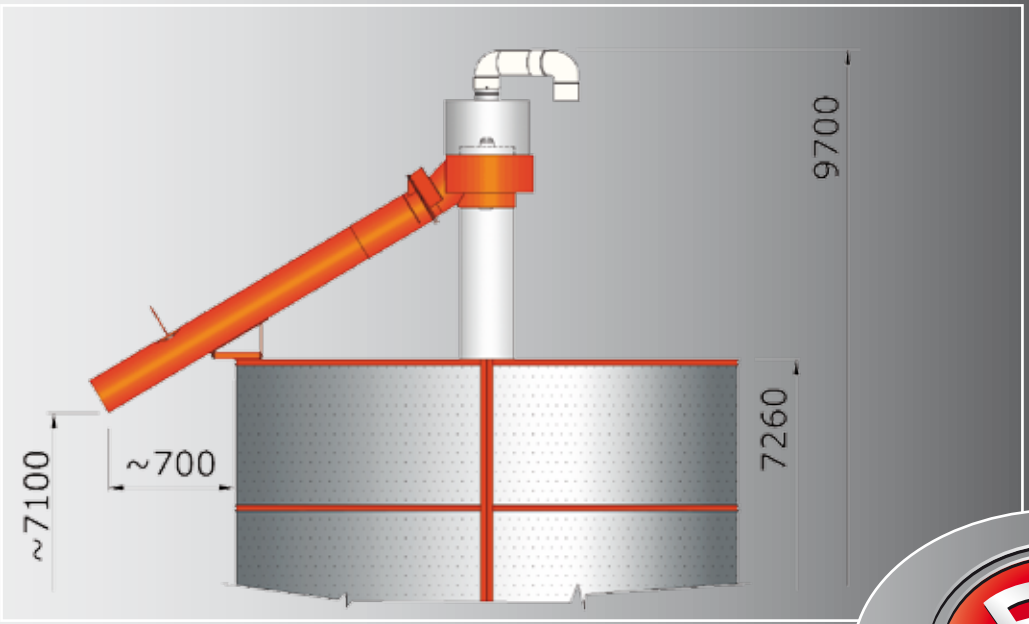

B Soluzione per altezza minima con aspirazione.
Scarico fisso singolo - doppio in opzione.

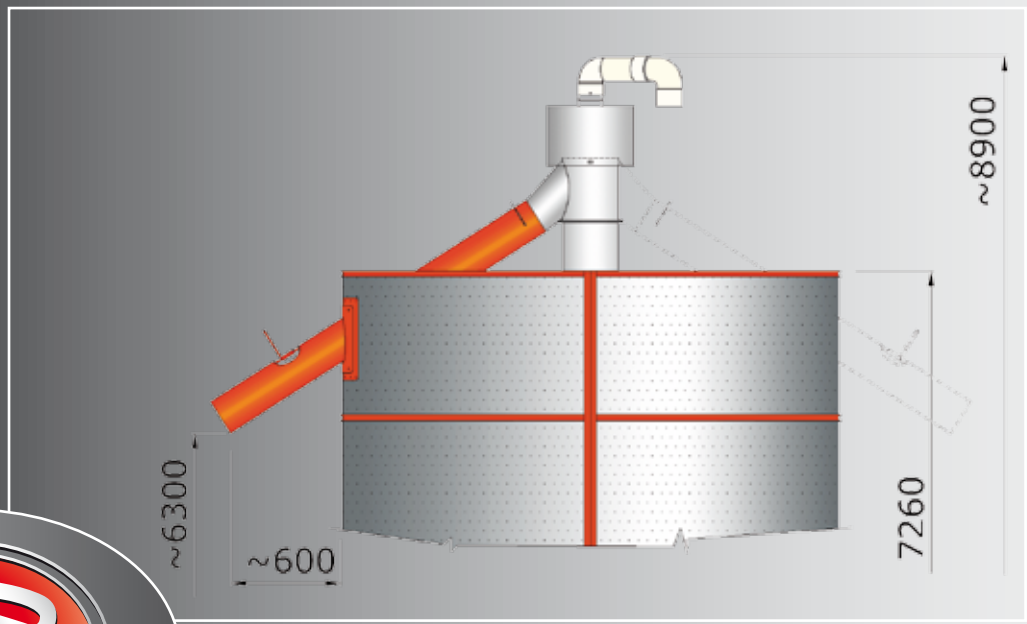

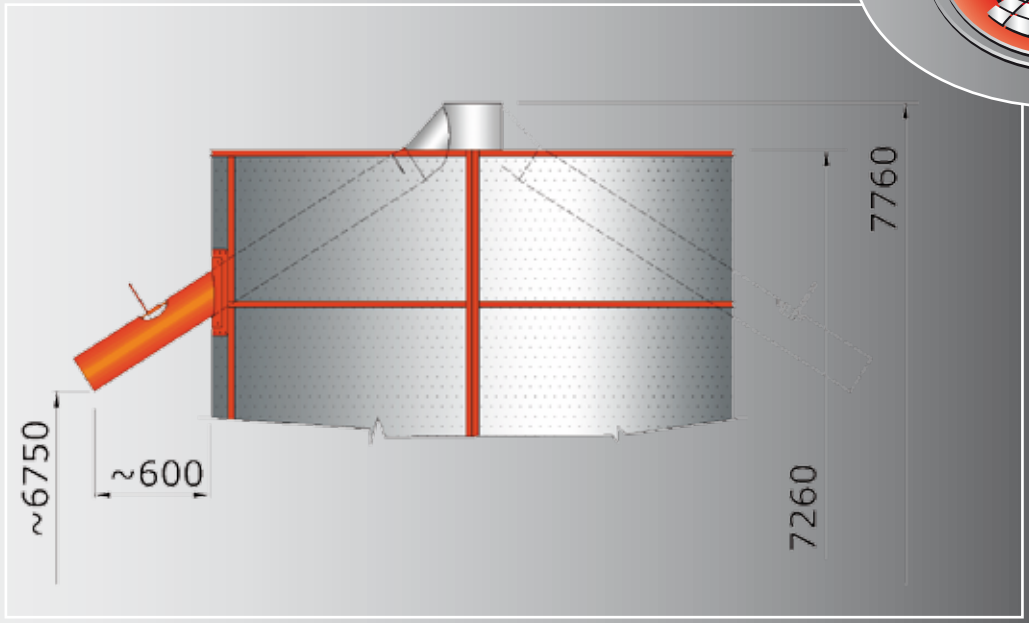

C Soluzione per altezza minima.
Scarico fisso singolo - doppio in opzione.

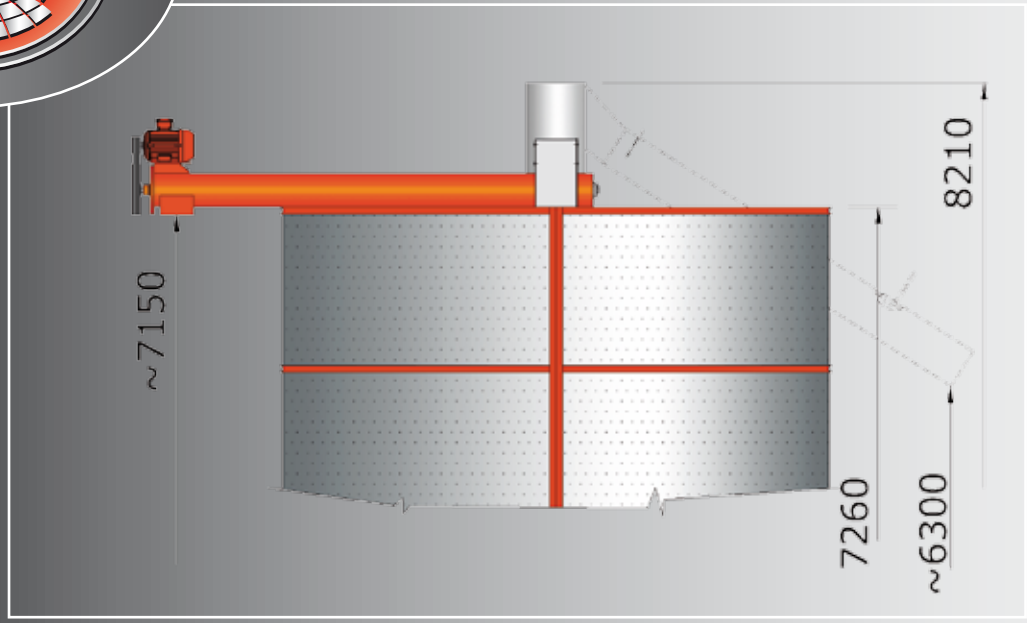

D Soluzione per scarico orizzontale.
Scarico singolo, fisso e motorizzato.

XL 400