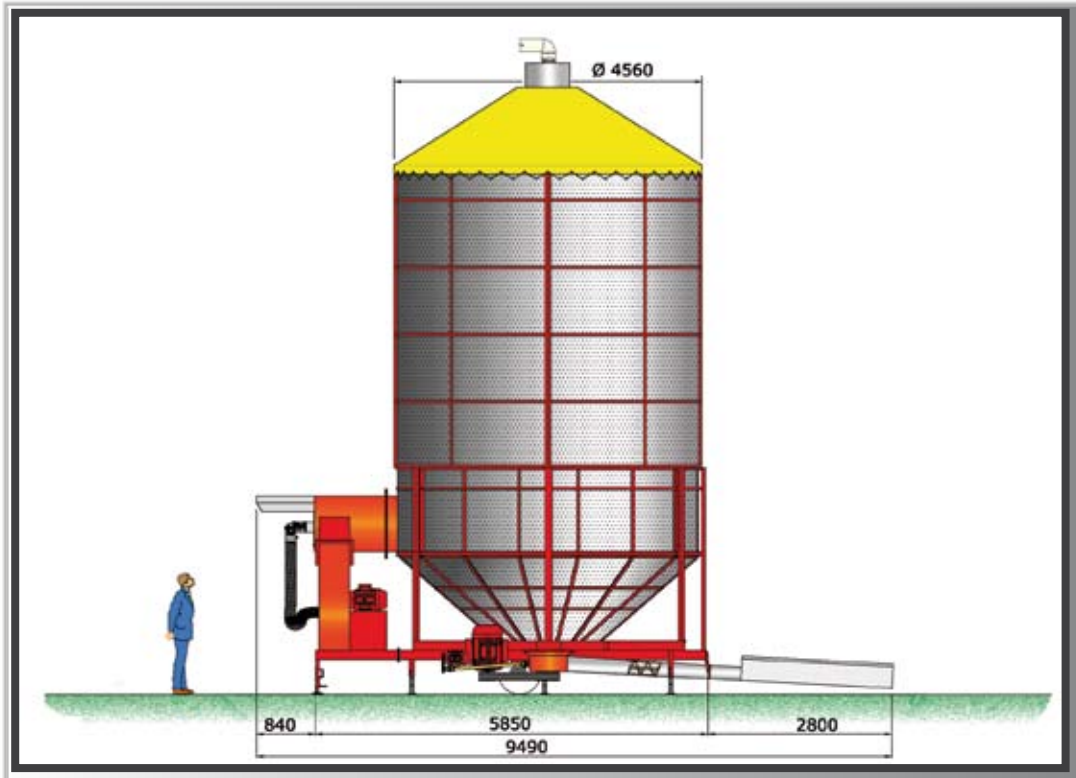


# XL 500

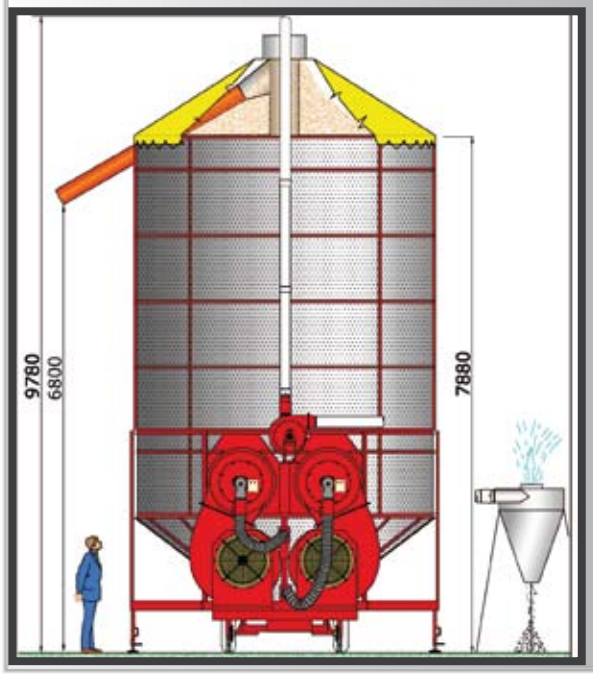


## DATI TECNICI

**Capacità di carico**

Tonn. mais umido 55 (75 m³)

**PRODUZIONE MEDIA** 24h in tonn.

| | |
|---|---|
| Mais dal 28% al 14% | 170 |
| Frumento/Orzo dal 20% al 15% | 240 |
| Colza dal 14% al 9% | 240 |

POTENZA RICHIESTA

Modello Elettrico linea elettrica kW 90

| *Potenza dei singoli motori elettrici* | *(kW)* | *(HP)* |
|---|---|---|
| *- ventilatore (2x 22.5 kW)* | *45* | *60* |
| *- coclea centrale* Ø 450 | *37.5* | *50* |
| *- coclea carico* | *11* | *15* |
| *- pulitore* | *3* | *4* |
| *- bruciatore (2x 1.5 kW)* | *3* | *4* |

VENTILATORE

| | |
|---|---|
| Tipo | centrifugo |
| Giri/Min. | 1.450 |
| Portata m³/h max* (2x 75.000) | 150.000 |

* La portata massima si riferisce al ventilatore su banco di prova

BRUCIATORE

Gasolio doppio stadio (gas in opzione)

Capacità calorie Kcal/h max. (2x 1.000.000) 2.000.000

Coclea centrale diametro 450 mm, portata t/h 120

Coclea di carico diametro 250 mm, portata t/h 90

CONSUMI DI COMBUSTIBILE

Litri per tonn. di mais dal 28% al 14% ca. 15

Kcal per litro di acqua evaporata ca. 900

N.B: Tutti i dati relativi ai rendimenti sono comunque in funzione della temperatura esterna, il grado di umidità relativa dell'aria, qualità maturazione e pulizia del cereale da essiccare.

# Alternative di scarico

**B** Soluzione per altezza minima con aspirazione.
Scarico fisso singolo - doppio in opzione.

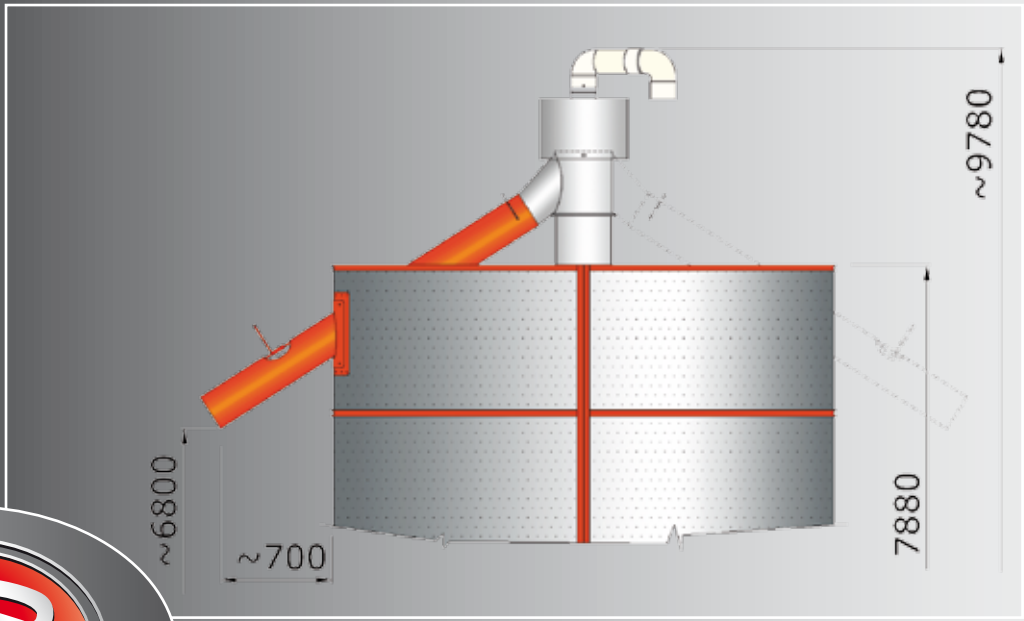


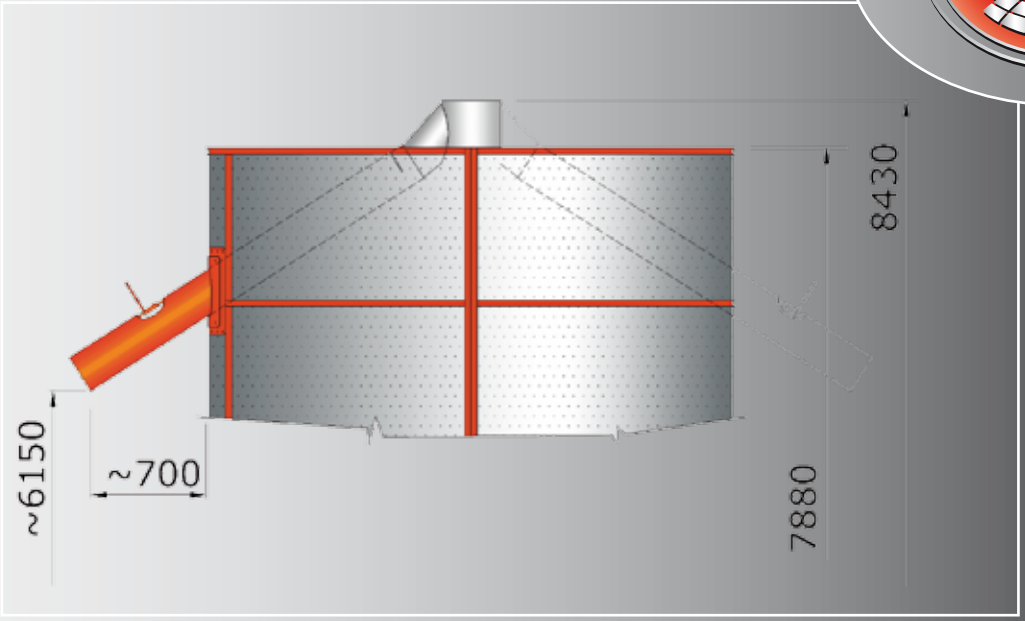


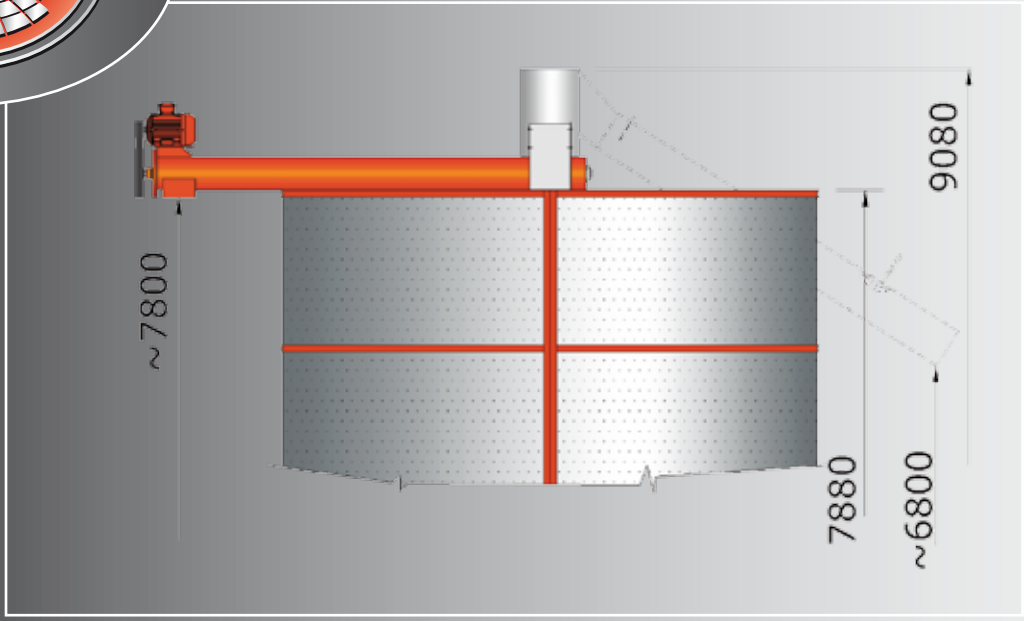


**C** Soluzione per altezza minima.
Scarico fisso singolo - doppio in opzione.

## XL 500

**D** Soluzione per scarico orizzontale.
Scarico singolo, fisso e motorizzato.